website:http://biz.LGservice.com
e-mail:http://www.LGEservice.com/techsup.html

TELEVISOR A COLORES
MANUAL DE SERVICIO

CHASIS : MP-03AA

MODELO : RP-45/50/57NZ60P

ATENCIÓN
Antes de dar servicio al chasis, lea las PRECAUCIONES DE SEGURIDAD en este manual.

CONTENIDO

PRECAUCIONES DE SEGURIDAD....3
INSTRUCCIONES DE AJUSTE 4
TABLERO DE CIRCUITO IMPRESO 11
DIAGRAMA EN BLOQUE 19
VISTA EN DESPIECE 22,24,26
LISTA DE VISTA EN DESPIECE 23,25,27
LISTA DE PARTES DE REPUESTO 28
DIAGRAMA ESQUEMÁTICO ....

ESPECIFICACIONES

POTENCIA DE ENTRADA ..... AC100-240V~50/60Hz
CONSUMO DE ELECTRICIDAD 250W
IMPEDANCIA DE ENTRADA EN LA ANTENA ..... VHF/UHF: 75 Ohmios desbalanceado (solamente.)
RANGO DE LOS CANALES
- 12 canales VHF..... Canales 2-13
- 56 canales UHF ..... Canales 14-69
- 125 canales CATV ..... Canales 01, 02 al 13, 14 al 125

FRECUENCIAS INTERMEDIAS
- Frecuencia Intermedia portadora de la Imagen 45.75MHz
- Frecuencia Intermedia portadora del Sonido 41.25MHz
- Frecuencia sub-portadora del color 42.17MHz
- Frecuencia del centro 44MHz

CONSTRUCCIÓN DEL CHASIS ..... Chasis Estado Sólido ("solid state") I.C.

ABREVIACIONES UTILIZADAS EN ESTE MANUA

AC ..... Corriente alterna
ACC ..... Control automático del croma
ADJ ..... Ajuste
AFC ..... Control automático de la frecuencia
AGC ..... Control automático de ganancia
AF ..... Audio Frecuencia
APC ..... Control automático de fase
AMP ..... Amplificador
CRT ..... Tubo de rayos catódicos
DEF ..... Deflexión
DET ..... Detector
DY ..... Yugo deflector ("deflection yoke")
ES ..... Electrostáticamente sensible
FBP ..... Pulso de retorno
FBT ..... Transformador de retorno
GND ..... Tierra
H.V. ..... Alto Voltaje
ITC ..... Centro intermedio de conmutación
OSC ..... Osciloscopio
OSD ..... Desplegado en pantalla ("ON SCREEN DISPLAY")
PCB ..... Tablero del Circuito impreso
RF ..... RADIO FRECUENCIA
SEP ..... Separador
SYNC ..... Sincronización
SVC ..... Controles de volúmen de la pantalla
S.I.F. ..... Frecuencia intermedia de sonido
V.I.F. ..... Frecuencia intermedia del video
H ..... Horizontal
V .....Vertical
IC ..... Circuito integrado

PRECAUCIONES DE SEGURIDAD

ADVERTENCIA: Antes de dar servicio a este chasis, lea "PRECAUCIONES RESPECTO A RADIACION POR RAYOS X", "INSTRUCCIONES DE SEGURIDAD" y "AVISO SOBRE SEGURIDAD DE PRODUCTOS"

INSTRUCCIONES DE SEGURIDAD

1. Cuando el receptor está en operación, se producen voltajes potencialmente tan altos como 25,000-29,000 voltios. Operar el receptor fuera de su gabinete o con la tapa trasera removida puede causar peligro de choque eléctrico.
   (1) Nadie debe intentar dar servicio si no está debidamente familiarizado con las precauciones que son necesarias cuando se trabaja con un equipo de alto voltaje.
   (2) Siempre descargue el ánodo del tubo de la imagen a tierra para evitar el riesgo de choque eléctrico antes de remover la tapa del ánodo.
   (3) Descargue completamente el alto potencial del tubo de imagen antes de manipularlo. El tubo de la imagen es de alto vacío y, si se rompe, los fragmentos de vidrio salen despedidos violentamente.
2. Si se quemara algún fusible de este receptor de televisión, reemplácelo con otro especificado en la lista de partes.
3. Cuando reemplace tableros o plaquetas de circuitos, cuidadosamente enrolle sus alambres alrededor de las terminales antes de soldar.
4. Cuando reemplace un resistencia de vataje (resistor de película de óxido metálico) en el Tablero o Plaqueta de circuitos, mantenga la resistencia a un mínimo de 10mm de distancia.
5. Mantenga los alambres lejos de componentes de alto voltaje o de alta temperatura.
6. Este receptor de televisión debe conectarse a una fuente de 100 a 240 V AC.
7. Antes de devolver este aparato al cliente, haga una verificación de fuga de corriente sobre las partes metálicas del gabinete expuestas, tales como antenas, terminales, cabezas de tornillos, tapas de metal, palancas de control etc., para estar seguro de que el equipo funciona sin peligro de choque eléctrico. Enchufe el cordón directamente al tomacorriente de la línea de AC 100-240V.

No utilice una línea aislada de transformador durante esta verificación. Use un voltímetro de 1000 Ohmios por voltio de sensibilidad o más, en la forma que se describe a continuación.

Cuando la unidad está ya conectada a la AC, pulse el conmutador primero poniéndolo en "ON" (encendiendo) y luego en "OFF" (apagando), mida desde un punto de tierra conocido, tal como una (cañería de metal, una manija metálica, una tubería etc.) a todas las partes metálicas expuestas del receptor de televisión (antenas, manijas de metal, gabinetes de metal, cubiertas de metal, palancas de control etc.,) especialmente cualquiera de las partes metálicas expuestas que puedan ofrecer un camino hacia el chasis. Ninguna medición de corriente eléctrica debe exceder de 0.5 miliamperios. Repita la prueba cambiando la posición del enchufe en el tomacorriente. Cualquier medición que no esté dentro de los límites especificados aquí representan un riesgo potencial de choque eléctrico que debe ser eliminado antes de devolver el equipo al cliente.

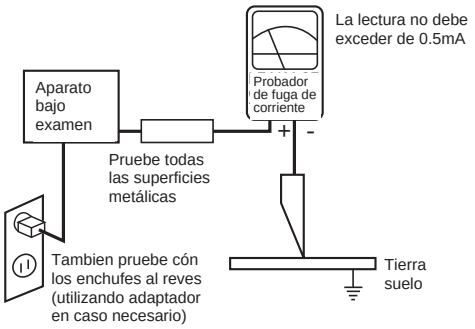

AVISO SOBRE SEGURIDAD DE PRODUCTOS

Muchas de las partes, electricas y mecánicas en este chasis tienen caracteristicas relacionadas con la seguridad. Estas caracteristicas frecuentemente pasan desapercibidas en las inspecciones visuales y la proteccion que proporcionan contra la RADIACION DE RAYOS-X no siempre necesariamente se obtiene al mismo grado cuando se reemplazan piezas o componentes diseñados para voltajes o vatajes mayores, etc. Las piezas que tienen estas caracteristicas de seguridad se identifican por la marca ⚠ impresa sobre el diagrama esquematico y la marca ⋆ impresa en la lista de partes. Antes de reemplazar alguno de esos componente, lea cuidadosamente la lista de este manual. El uso de partes de reemplazo que no tengan las mismas caracteristicas de seguridad, como se especifica en la lista de partes, puede crear Radiacion de Rayos-X.

INSTRUCCIONES DE AJUSTE

Estas instrucciones sólo se aplican al chasis MP-03AA/B.

Notas

(1) Debido a que éste no es un chasis caliente, no es necesario utilizar un transformador aislante.
Sin embargo, el uso de un transformador aislante ayudará a proteger el instrumento de prueba.
(2) El ajuste debe realizarse en el orden correcto.
(3) El receptor debe ser operado por 60 minutos aproximadamente antes de efectuar el ajuste.
El pre-calentamiento debe ser efectuado recibiendo imágenes en movimiento o 100% de patrón blanco.

※ Nunca opere la UNIDAD por más de 10 minutos con una imagen fija debido a que el material fluorescente podría dañarse.

1. Ajuste de la Inclinación del Raster /Enfoque

1-1. Pasos preliminares

(1) Conecte la unidad y enciéndala.
(2) Reciba la señal.
(3) Seleccione el botón INSTART en el Control Remoto y luego seleccione “0 RASTER ADJ” moviendo el cursor o presionando el botón No. 0.
(4) Ajuste el Enfoque del Lente/Enfoque Eléctrico temporalmente.

※ Cuando seleccione el modo “0 RASTER ADJ” después de entrar al modo de ajuste con el botón INSTART, la convergencia se reinicia y se completa la preparación para el ajuste.

※ El reinicio de la convergencia es posible aún desde el modo de ajuste de la convergencia.
1) Entre en el modo de ajuste de la convergencia: Seleccione el botón INSTART en el Control Remoto y luego seleccione “3 CONVERGENCE” moviendo el cursor o usando el botón No..
2) Reinicio de la convergencia: después de presionar el botón No. 5, presione el botón ENTER.
3) Liberación del modo de ajuste: Presione el botón INSTART.

1-2. Ajuste

(1) Haga un raster Verde usando la cubierta del lente.
(2) Rote el DY Verde e incline la pantalla como en la figura de abajo.

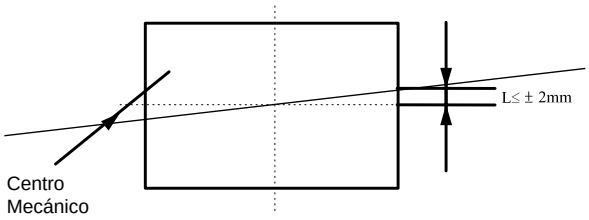

(3) Haga un raster de 2 colores con Rojo o Azul y Verde.
(4) Coincida la pendiente del raster rojo y azul con la del verde.

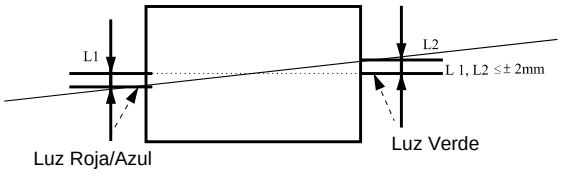

Nota) 1. Cuando ajuste la pendiente del raster, afloje el DY y apriételo después del ajuste.
2. Nunca rote y ajuste el DY fijo sin haberlo aflojado.

(5) Después de completar el ajuste, salga del modo de ajuste RASTER usando el botón ENTER y salga del modo de ajuste SVC usando el botón INSTART.

※ Cuando libere el modo de ajuste RASTER usando el botón ENTER convierte el dato de la convergencia en el lugar automáticamente y el ajuste es completado.

2. Ajuste de la Alineación del Rayo

2-1. Equipo de Prueba

Generador de Prueba de Video(801GF) o Generador de Señal que pueda producir patrón NTSC DOT(equipo 408NPS ó 5518/5418)

2-2. Pasos preliminares

(1) Caliente por más de 45 minutos.
(2) Pre-ajuste la pendiente del Raster, posición del Raster, Magneto de Centrado y enfoque del Lente.
(3) Verifique si el magneto está ubicado a 45mm del extremo del CRT.
(4) En el caso de estar utilizando un 801GF : Reciba el Patrón #13 DOT de modo VGA (Formato #5) a través del terminal de entrada de la PC.
En el caso de estar utilizando un generador NTSC : Reciba la señal Dot a través del terminal de entrada externo.

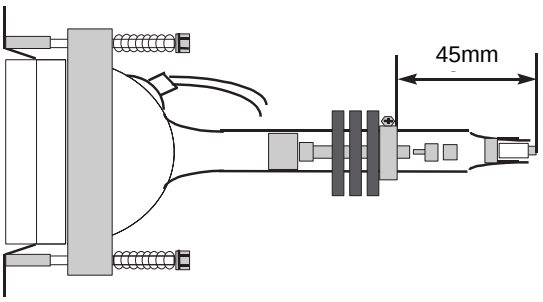

2-3. Ajuste del Magneto de 2 Polos

(1) Haga un Raster Verde usando la cubierta del lente.
(2) Verifique la posición central del patrón DOT en el centro de la pantalla después de girar el volumen de enfoque Verde hacia la izquierda.
(3) Gire el volumen de enfoque verde hacia la derecha y ajuste el magneto de 2 polos para que la posición coincida con la del ítem ”(2)”.
(4) Ajuste sin cambiar la pantalla girando el volumen de enfoque verde en dirección de las manecillas del reloj y en sentido contrario.
(5) Si la pantalla cambia, vuelva a ajustar (2)~(4).
(6) Utilice el mismo método en Rojo y en Azul.

2-4. Ajuste de la Forma del Rayo(Magneto de 4 y 6 polos)

(1) Realícelo después del ajuste del magneto de 2 polos.
(2) Haga un raster Verde usando la cubierta del lente y gire el volumen de enfoque hacia la derecha.
(3) Haga el punto en el centro un círculo perfecto usando el magneto de 4 y 6 polos.
(4) Utilice el mismo método en Rojo y en Azul.
(5) Apriete el Magneto después del ajuste.
(6) Ajuste el enfoque con precisión.

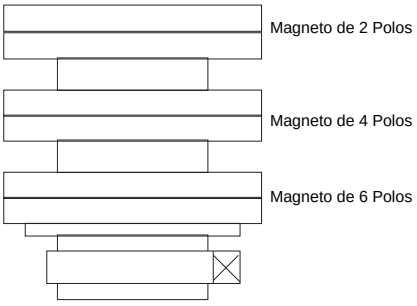

3. Ajuste del Magneto de Centrado

3-1. Pasos preliminares

(1) Reciba la señal de la imagen.
(2) Seleccione el botón INSTART en el Control Remoto y seleccione “0 RASTER ADJ” moviendo el cursor o usando el botón No..
(3) Cuando selecciona el modo de ajuste, se reinicia la convergencia automáticamente y la preparación para el ajuste está completa.

3-2. Ajuste

(1) Ejecute el ajuste de Magneto de Centrado Rojo, Verde y Azul.
Ubique el Magneto de centrado Verde en el centro.
(2) Aplicación del MONTAJE SGS THOMSON para CONVERGENCIA, ajuste el centro de la señal de la imagen Azul del centro de la señal de la imagen Verde 30±3mm de manera que alcance esta posición con el lado izquierdo, ajuste el centro de la señal de la imagen Roja del centro de la señal de la imagen Verde 30±3mm de manera que alcance esta posición con el lado derecho.
(3) Después de completar el ajuste, salga del modo de ajuste RASTER usando el botón ENTER y salga del modo de ajuste SVC usando el botón INSTART.

4. Ajuste de la Regulación de Alto Voltaje

4-1. Equipo de Prueba

Multímetro Digital(DMM)

4-2. Pasos preliminares

Seleccione el botón INSTART en el Control Remoto y luego seleccione “1 HIGH VOLTAGE ADJ” moviendo el cursor o usando el botón No..
(Ajuste manual : fije contraste/brillo a 0 (sin señal de A/V))

4-3. Ajuste

(1) Conecte el DMM al P415(+), P416(-) de la Placa de Deflexión.
(2) Ajuste el VR401 de manera que el voltaje del P415(+), P416(-) sea 21.7±0.1V. (Alto Voltaje 31.5KV)
(3) Después de completar el ajuste, salga del modo de ajuste High Voltage (Alto Voltaje) usando cualquier botón y salga del modo de ajuste SVC usando el botón INSTART.

5. Ajuste de Corte(CUT-OFF) de Voltaje

5-1. Pasos preliminares

(1) Seleccione el botón INSTART en el Control Remoto y luego seleccione “2 SCREEN ADJ” moviendo el cursor o usando el botón No..
(2) El ajuste debe ser efectuado en un cuarto oscuro (cuarto oscuro sencillo)

5-2. Ajuste

(1) Equipo de Prueba: Osciloscopio, Sonda 100:1
(2) Conecte el osciloscopio al cátodo de R, G, B(R926R/B/G: AJUSTE de PANTALLA en el PCB) y GND(Tierra).
(3) Gire el Volumen de Pantalla(R/G/B) en el Focus Pack y ajuste R/G/B a 165V±0.5V.
(4) Después de completar el ajuste, salga del modo de ajuste RASTER usando el botón ENTER y salga el modo de ajuste SVC usando el botón INSTART.

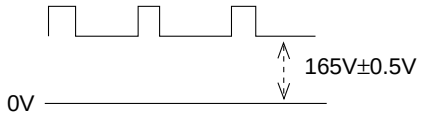

6. Ajuste de Deflexión

6-1. Pasos preliminares

Después de ajustar NTSC primero, ajuste 1080i.

6-2. Ajuste NTSC

(1) Pasos preliminares

1) Seleccione el botón INSTART en el Control Remoto y luego seleccione "0 RASTER ADJ" moviendo el cursor o usando el botón No..
2) Haga un raster Verde usando la cubierta del lente.

(2) Ajuste

1) Seleccione cada uno de los modos de abajo usando CH▲, CH▼ en el Control Remoto y ajuste usando VOL▶, VOL◀.
2) Verifique que H POSI, V POSI sean 21, 38 y cuando estén erradas, ajuste cada una al valor correspondiente.
3) No ajuste la Posición H, V en el Modo NTSC, ajuste con el magneto de centrado.

4) H SIZE: Ajuste del TAMAÑO Horizontal.
Ajuste hasta que la tercera línea de tamaño horizontal más externa del círculo concuerde con el borde del marco.

5) V SIZE : Ajuste del TAMAÑO Vertical.
Ajuste hasta que la quinta BARRA Vertical del centro superior e inferior de la pantalla concuerde con el último punto del marco.

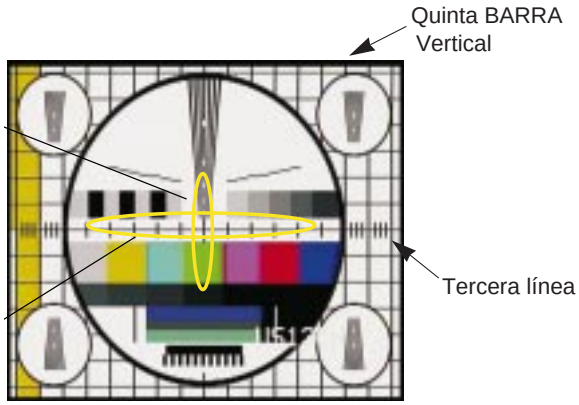

Fig. 3

6) UP VLI : Ajuste de la Linealidad Superior Vertical.
Ajusta el intervalo vertical de la parte superior de la pantalla.

7) LO VLI : Ajuste de la Linealidad Inferior Vertical.
Ajusta el intervalo vertical de la parte inferior de la pantalla.

8) PIN PH : Fijación Horizontal del Trapezoide
Ajusta el ancho horizontal de la parte superior e inferior de la pantalla para que sean iguales.

9) PIN AM : Corrección Horizontal de la PARÁBOLA.
Ajusta la línea vertical de la mayoría de los ángulos del cuadriculado de la parte derecha/izquierda de la pantalla para que estén en balance con la línea vertical del centro de la pantalla.

10) V LIN : Ajuste de la Linealidad Vertical
Ajusta el tamaño vertical de la pantalla para que sea igual en la parte superior e inferior.

11) S CORR : Corrección S
Ajusta el ancho del cuadriculado de la parte Superior/Central/Inferior de la pantalla para que sean idénticas.

12) UP CPI : Corrección Superior Pincushion
Ajusta el pincushion de la parte superior de la pantalla.

13) LO CPI : Corrección Inferior del Pincushion
Ajusta el pincushion de la parte inferior de la pantalla.

14) Después de completar el ajuste, salga del modo de ajuste RASTER usando el botón ENTER y salga del modo de ajuste SVC usando el botón INSTART.

6-3. Ajuste 1080i

(1) Equipo de Prueba

SETTOP BOX con salida 1080i

(2) Pasos preliminares

1) Después de ajustar el 1080i con la salida del SETTOP BOX, conecte la señal Y, la cual es salida del SETTOP BOX, con el terminal de entrada de VIDEO del LADO-AV(AV3).
2) Seleccione el boón INSTART en el Control Remoto y luego seleccione "8 1080I-ADJ" moviendo el cursor o usando el botón No..
El 1080i está conectado al AV3 y la señal negra/blanca aparece en la pantalla.
3) Seleccione el botón INSTART en el Control Remoto y después seleccione "0 RASTER ADJ" moviendo el cursor o usando el botón No..
4) Haga un raster Verde usando la cubierta del lente.

(3) Ajuste

1) Seleccione cada uno de los modos de abajo usando CH▲, CH▼ en el Control Remoto y ajuste usando VOL▶, VOL◀.

2) H POSI : Ajuste de la Posición Horizontal
Ajuste de manera que la línea horizontal central de la pantalla concuerde con la lÌnea horizontal central geométrica de la pantalla JIG.

3) V POSI : Ajuste de la Posición Vertical
Ajuste de manera que la línea vertical central de la pantalla concuerde con la línea vertical central geométrica de la pantalla JIG.

4) H SIZE : Ajuste del TAMAÑO Horizontal
Ajuste hasta que la tercera línea de tamaño horizontal más externa del círculo concuerde con el borde del marco.

5) V-SIZE : Ajuste del TAMAÑO Vertical
Ajuste hasta que la quinta BARRA Vertical de la parte superior e inferior del centro de la pantalla concuerde con el último punto del marco.

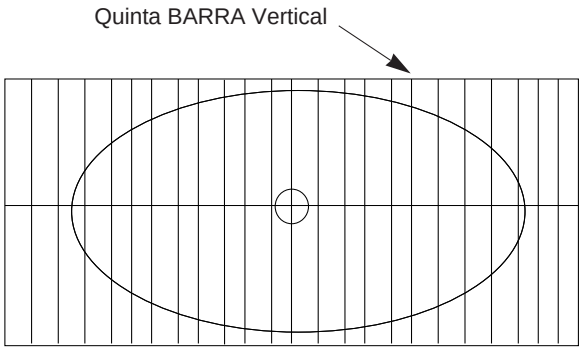

Fig. 3

6) UP VLI : Ajuste de la Linealidad Superior Vertical.
Ajusta el intervalo vertical de la parte superior de la pantalla.

7) LO VLI : Ajuste de la Linealidad Inferior Vertical
Ajusta el intervalo vertical de la parte inferior de la pantalla.

8) PIN PH : Fijación Horizontal del Trapezoide.
Ajusta el ancho horizontal de la parte superior e inferior de la pantalla para que sean iguales.

9) PIN AM : Corrección Horizontal de la PARÁBOLA
Ajusta la línea vertical de la mayoría de los ángulos del cuadriculado de la parte derecha/izquierda de la pantalla para que estén en balance con la línea vertical del centro de la pantalla.

10) V LIN : Ajuste de la Linealidad Vertical
Ajusta el tamaño vertical de la pantalla para que sea igual en la parte superior e inferior.

11) S CORR : Corrección S
Ajusta el ancho del cuadriculado de la parte Superior/Central/Inferior de la pantalla para que sean idénticas.

12) UP CPI : Corrección Superior del Pincushion
Ajusta el pincushion de la parte superior de la pantalla.

13) LO CPI : Corrección Inferior del Pincushion.
Ajuste el pincushion de la parte inferior de la pantalla.

14) Después de completar el ajuste, salga del modo de ajuste RASTER usando el botón ENTER y salga del modo de ajuste SVC usando el botón INSTART.

7. Ajuste del Enfoque de Lente y del Enfoque Electrónico.

7-1. Pasos preliminares

(1) El enfoque electrónico, pendiente del Raster y la posición del Raster deben ser ajustada previamente.
(2) Caliente por más de 45 minutos.
(3) Sintonice la TV para recibir la señal Cross Hatch.
(4) El ajuste debe ser efectuado en un cuarto oscuro(cuarto oscuro sencillo) y tenga cuidado de no tocar el lente durante el ajuste.
(5) Haga cualquier raster de color usando la cubierta del lente.
(6) Rotando el lente hacia la derecha desde la parte frontal se produce aberración cromática, además la línea Cross-hatch cambia como sigue;.

Lente	Cambio de aberración cromática
Rojo	Naranja ⟶ Escarlata
Verde	Azul ⟶ Rojo
Azul	Púrpura ⟶ Verde

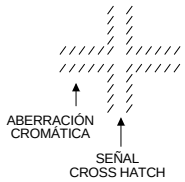

7-2. Ajuste del Lente Verde

(1) Gire el lente hasta que la aberración cromática cambie de Azul a punto Rojo.
(2) Observando toda la pantalla, si la tendencia de la aberración cromática no es lineal, ajuste para que aparezca la aberración cromática Roja en la sección 3.5 Cross-Hatch en el centro de la pantalla.
En este momento, en el caso que la diferencia de la línea brillante de la aberración cromática Roja no sea igual en ambos lados, ajuste para tener más aberración cromática Roja.

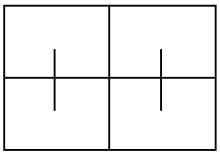

(3) Cambie la señal al canal 13 y realice el ajuste minuciosamente.
(4) Ajuste el volumen de control del enfoque Verde del focus pack de manera que la parte exterior del círculo grande aparezca claramente.
(5) Ajuste correctamente repitiendo el control de arriba.
(6) Observe especialmente la luz Verde ya que ésta influye en la función de la imagen.

7-3. Ajuste del Lente Rojo

(1) Gire el lente hasta que la aberración cromática cambie de naranja a escarlata.
(2) Ajuste la aberración cromática hasta que esté centrada correctamente.

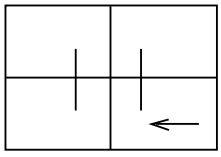

(3) Use el mismo método para el enfoque Rojo que el utilizado para el enfoque Verde.

7-4. Ajuste del Lente Azul

(1) Rote el lente hasta que la aberración cromática de 3.5 Cross-Hatch izquierda del punto central cambie de Violeta a Verde. Ajuste la aberración cromática para que sea un punto central entre violeta y verde.

(2) Ajuste la aberración cromática para que se convierta en el centro del púrpura y verde.

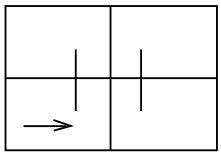

(3) Use el mismo método para el enfoque Azul que el utilizado para el enfoque Verde.

7-5. Después del ajuste del lente Rojo, Verde y Azul, remueva la cubierta del lente y reciba el patrón Cross-Hatch y verifique el enfoque en su totalidad. Si es necesario, repita los puntos de arriba.

8. Ajuste de Convergencia

Ejecute el ajuste de convergencia en el MODO NTSC y en el MODO 1080i y cada método con la parte inferior del método.
Modo NTSC : Ajuste en el canal 13.
Modo 1080i : Ajuste la señal Y, la cual es salida del SETTOP BOX, después de colocarla en el AV3. (Refiérase al ajuste de deflexión)

8-1. Pasos preliminares

(1) Este ajuste debe ser efectuado después de calentar por 60 minutos.
(2) Este ajuste debe ser efectuado después de la posición vertical/horizontal del raster, magneto de alineación del rayo y ajuste de enfoque.
(3) Siempre aplique una señal durante este ajuste.
(4) El ajuste usa la pantalla JIG la cual es un patrón cuadriculado.

8-2. Ajuste

(1) Seleccione el botón INSTART en el Control Remoto y luego seleccione "3 CONVERGENCE" moviendo el cursor o usando el botón No..

(2) Ajuste de la fase Horizontal/Vertical

1) Presione los botones 9 y 5 para entrar al modo de ajuste de fase.

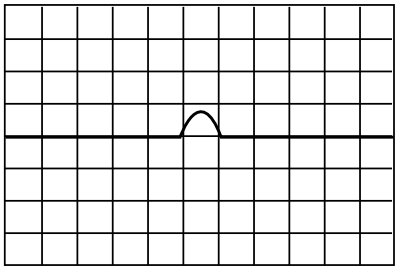

2) Ajuste de la fase Horizontal: mueva la porción convexa hacia el medio de la pantalla de la TV. Ajuste la altura derecha e izquierda del segundo cuadriculado a la misma altura.
(Use los botones ◄, ►)

(3) Ajuste de la Posición del Patrón Horizontal

1) Presione los botones 9 y 4 para entrar al modo de cambio de patrón.
2) Ajuste el patrón y la imagen que se acumulará presionando el botón MUTE.
3) Ajuste el centro del patrón y la imagen para que concuerden.
(Use los botones ◄,►,▲,▼)
4) Use el botón (ENTER) para salir de este ajuste.
5) Para guardar los datos de ajuste presione 9, 2 y luego ENTER.

(4) Ajuste de Convergencia Automático.

El ajuste de convergencia usa la PC y la Cámara automáticamente en básico, después del ajuste automático contra la porción donde la Convergencia no es correcta con la parte inferior ajustada manualmente con el mismo método.

(5) Ajuste de Convergencia Verde (manualmente)

1) Después que el OSD aparezca en la pantalla presionando el botón No. 2, cambie con el modo de ajuste verde(G) presionando TV/AV.
2) Despliegue sólo el color verde en la pantalla cubriendo el CRT rojo y el CRT azul.
3) Ajuste para que coincida el patrón verde con el patrón de pantalla jig. (Use los botones ◄,►,▲,▼)
En este momento, mueva el cursor del centro de la pantalla alrededor de la pantalla y ajuste la convergencia.

(6) Ajuste de Convergencia Rojo (manualmente)

1) Después que el OSD aparezca en la pantalla presionando el botón No. 2, cambie con el modo de ajuste rojo(R) presionando TV/AV.
2) Si es necesario, cubra el lente Azul.
3) Haga coincidir la pantalla roja con la pantalla verde de la misma manera que con el ajuste de convergencia verde.

(7) Ajuste de Convergencia Azul (manualmente)

1) Después que el OSD aparezca en al pantalla presionando el botón No. 2, cambie con el modo de ajuste azul (B) presionando TV/AV.
2) Haga coincidir la pantalla azul con la pantalla verde de la misma manera que con el ajuste de convergencia verde.

(8) Guardar los Datos Ajustados (manualmente)

1) Guarde los datos después del ajuste presionando 9, 1, y el botón ENTER .
2) Salga del modo de ajuste de convergencia.
(Use el botón INSTART)

8-3. Inicialización de AUTO CONVERGENCIA

(1) Seleccione el botón INSTART en el Control Remoto y luego seleccione "3 CONVERGENCE" moviendo el cursor o usando el botón No..
(2) Presione el botón MENU y luego seleccione '3.AC POSITION MES.'.
(3) Cuando est· ajustado normalmente, "OK" aparecerá en el centro de la pantalla. Cuando finalice el ajuste, salga del modo de ajuste de Convergencia.
(Use los botones ENTER y INSTART)

9. Ajuste del Balance de Blanco

9-1. Equipo de Prueba

Medidor de brillo (CA-110)

9-2. Pasos preliminares

(1) Ajuste después que se hayan completado los ajustes de Pantalla y Enfoque.
(2) Este ajuste debe ser efectuado en un cuarto oscuro o su equivalente.
(3) El medidor de brillo debe estar ubicado a una distancia de 20±5cm del centro de la pantalla.
(4) Fije el ajuste del BURST OUT del GENERADOR de PATRÓ en APAGADO.

9-3. Ajuste **(manualmente)**

(1) Seleccione el botón INSTART en el Control Remoto y luego seleccione "4 WHITE BALANCE" moviendo el cursor o usando el botón No..
(2) Reciba la señal WINDOW. (NTSC canal 13)
  1) Después de entrar al modo de ajuste usando el botón INSTART, seleccione "4 WHITE BALANCE" del modo de ajuste.
  2) Luz Alta=160±3cd/m^2
    Luz Baja=10±3cd/m^2

(3) Fije Bright (Brillo) al modo de ajuste H/Light (Luz Alta) en (2) y ajuste R-DRIVE, B-DRIVE hasta que la coordenada de color sea X=269±3, Y=274±3.
(4) Fije Bright (Brillo) al modo de ajuste L/Light (Luz baja) en (2) y ajuste R-CUTOFF, B-CUTOFF hasta que la coordenada de color sea X=269±3, Y=274±3.
(5) Después de completar el ajuste, salga del modo de ajuste RASTER usando el botón ENTER y salga del modo de ajuste SVC usando el botón INSTART.

10. Ajuste del SUB-BRILLO

(Sólo el Modo NTSC)

(1) Seleccione NTSC canal 14.
(2) Seleccione el botón INSTART en el Control Remoto y luego seleccione "5 SUB-BRIGHTNESS" moviendo el cursor o usando el botón No..
Cuando seleccione el modo "5 SUB-BRIGHTNESS" después de entrar al modo de ajuste con el botón INSTART, entonces la preparación para el ajuste está completa.
(3) Ajuste hasta que el "2" desaparezca. (Use el VOL ◄, ►)

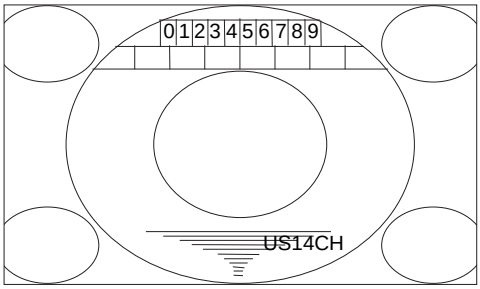

(4) Después de completar el ajuste, salga del modo de ajuste RASTER usando el botón ENTER y salga del modo de ajuste SVC usando el botón INSTART.

⁕ Ítems de Ajuste y DATO Inicial

Ítems de Ajuste CXA2180 60Hz/1080i

No.	Ítem	480p/1080i
1	V-SIZE	20/10
2	H-SIZE	10/12
3	R-DRIVE	14
4	G-DRIVE	40
5	B-DRIVE	42
6	R-CUTOF	10
7	G-CUTOF	45
8	B-CUTOF	10
9	S-BRIGHT	10
10	S-TINT	28
11	S-CONTRA	10
12	S-COLOR	140
13	DCOL	3
14	EXT-SW	0/1
15	SHP-F0	0
16	BLK-BTM	0
17	PRE-OVE	3
18	CTI-LEV	1
19	LTI-LEV	2
20	PLIMIT_L	3
21	ABL-MOD	2
22	CTI-MOD	0
23	GAMMA	1
24	LTIMODE	1
25	DPICLEV	3
26	DC TRAN	2
27	LRGB2	7
28	P ABL	11
29	ABL-TH	7

No.	Ítem	480p/1080i
30	CB-OFFS	31
31	AGING-W	0
32	AGING-B	0
33	CR-OFFS	31
34	SYSTEM	0
35	YOFFSET	7
36	VM-DLY	2
37	VM-F0	2
38	R-Yr	6
39	R-Yb	12
40	G-Yr	12
41	G-Yb	2
42	VM-LEV	4/3
43	FLCOL	0
44	FLCOLSW	1
45	UP-BLK	0
46	LO-BLK	0
47	V-ON	1
48	EW-DC	0
49	V-POSIT	38/34
50	V-LIN	7
51	S-CORRE	0
52	UP-UCP	0
53	PIN-AMP	12
54	LO-UCP	0
55	UP-CPIN	29
56	UP-UCG	0
57	LO-CPIN	29
58	LO-UCG	0

No.	Ítem	480p/1080i
59	PIN-PHA	31
60	UC-POL	0
61	VBLK-SW	0
62	H-POSIT	29/37
63	CLPSHFT	0
64	N-INTER	0/1
65	AFC-BOW	31
66	AGCMODE	1
67	AFCANGL	31
68	AGC SW	0
69	LEFTBLK	57
70	CLPPHAS	0
71	R-BLK	15
72	CLP-GAT	0
73	HBLK-SW	1
74	V-ASPECT	31
75	ZOOM-SW	0
76	JMP-SW	0
77	V-SCROL	31
78	VFREQ	1/1
79	UP-VLIN	8/6
80	LO-VLIN	4
81	V-COMP	0
82	H-COMP	0
83	AKB-TIM	11
84	HVBTMSW	0
85	BLK-OFF	0
86	AKB-OFF	0

TABLERO DE CIRCUITO IMPRESO

MAIN(BOTTOM)

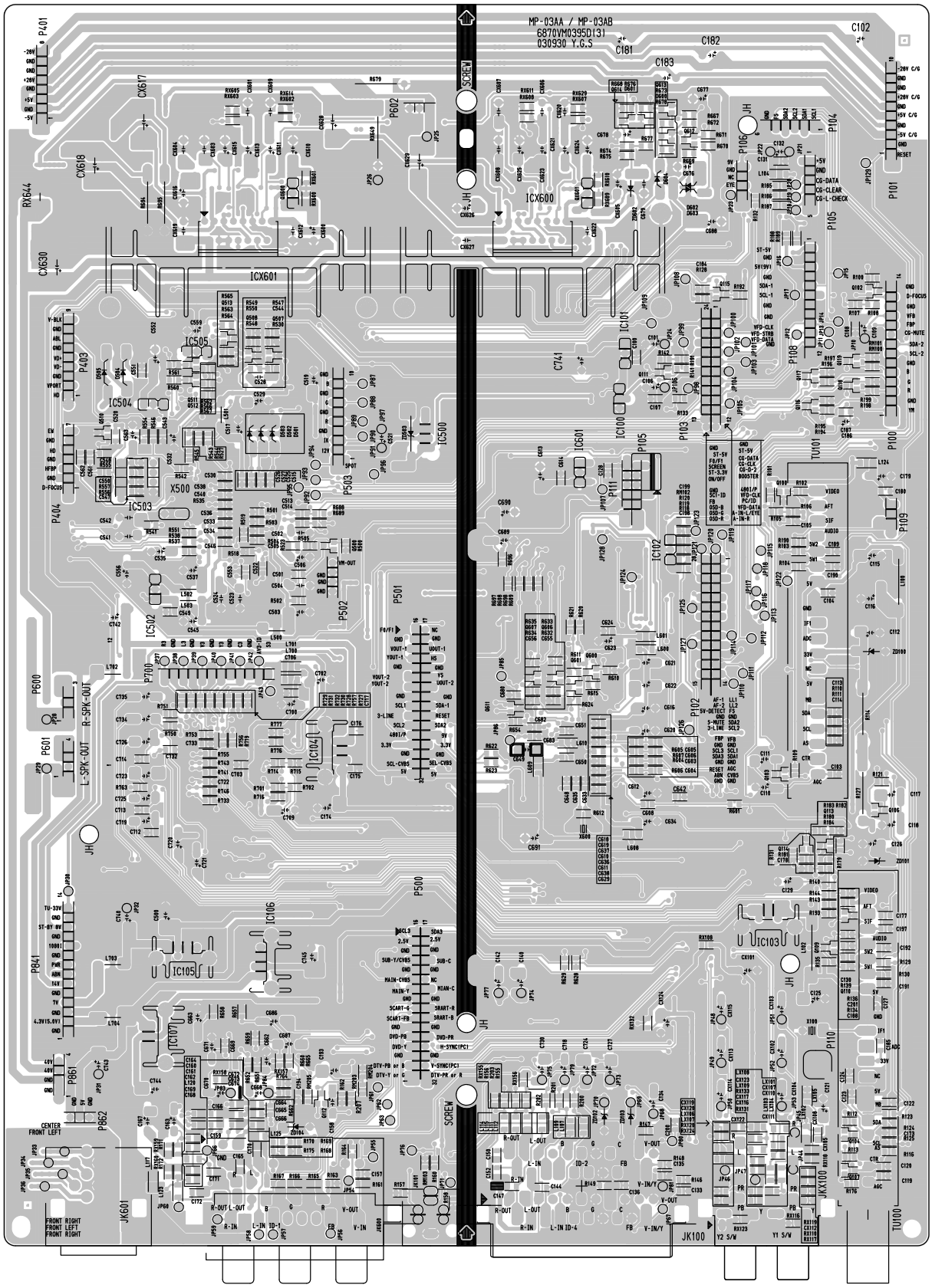

MAIN(TOP)

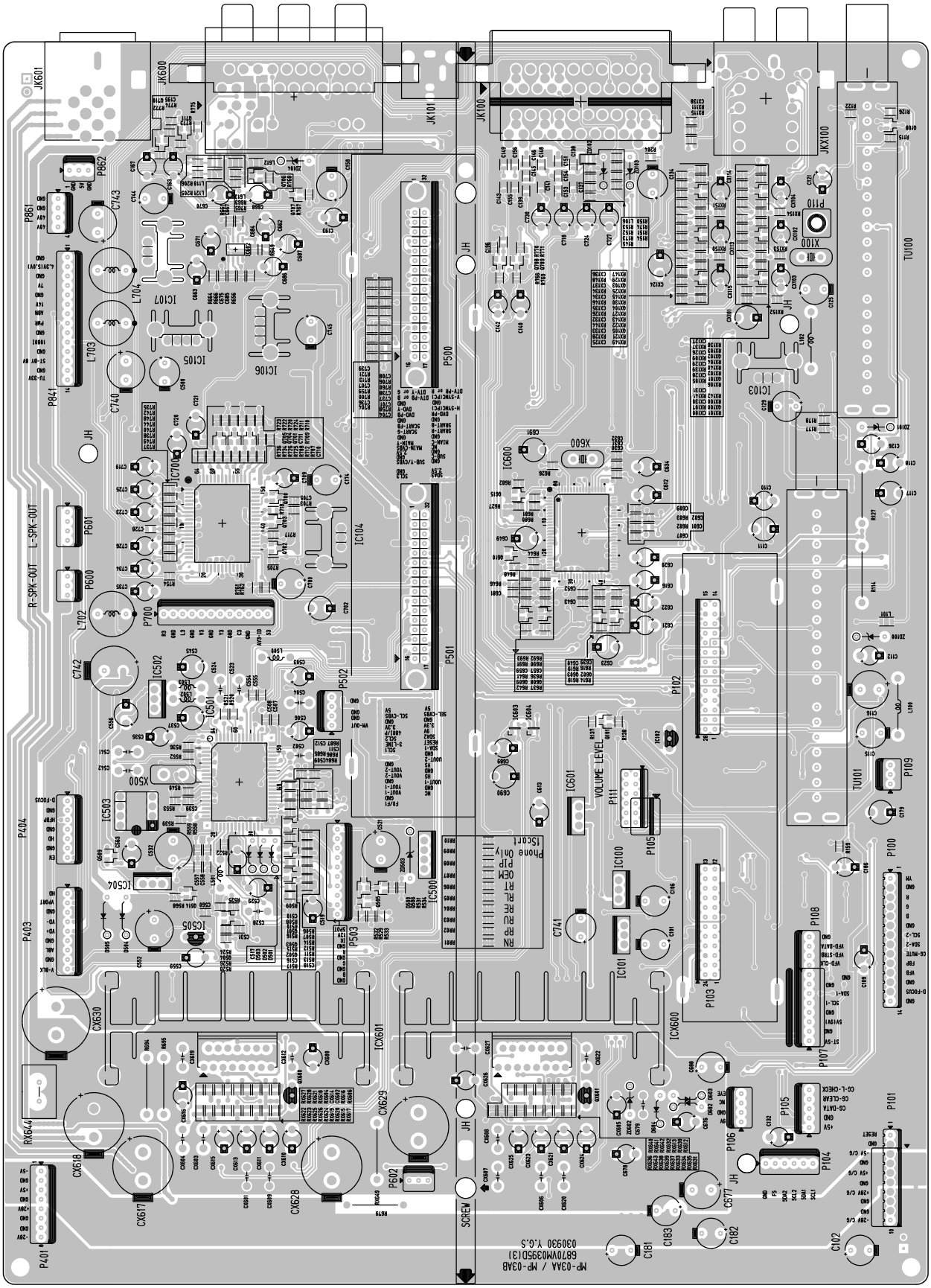

MAIN2

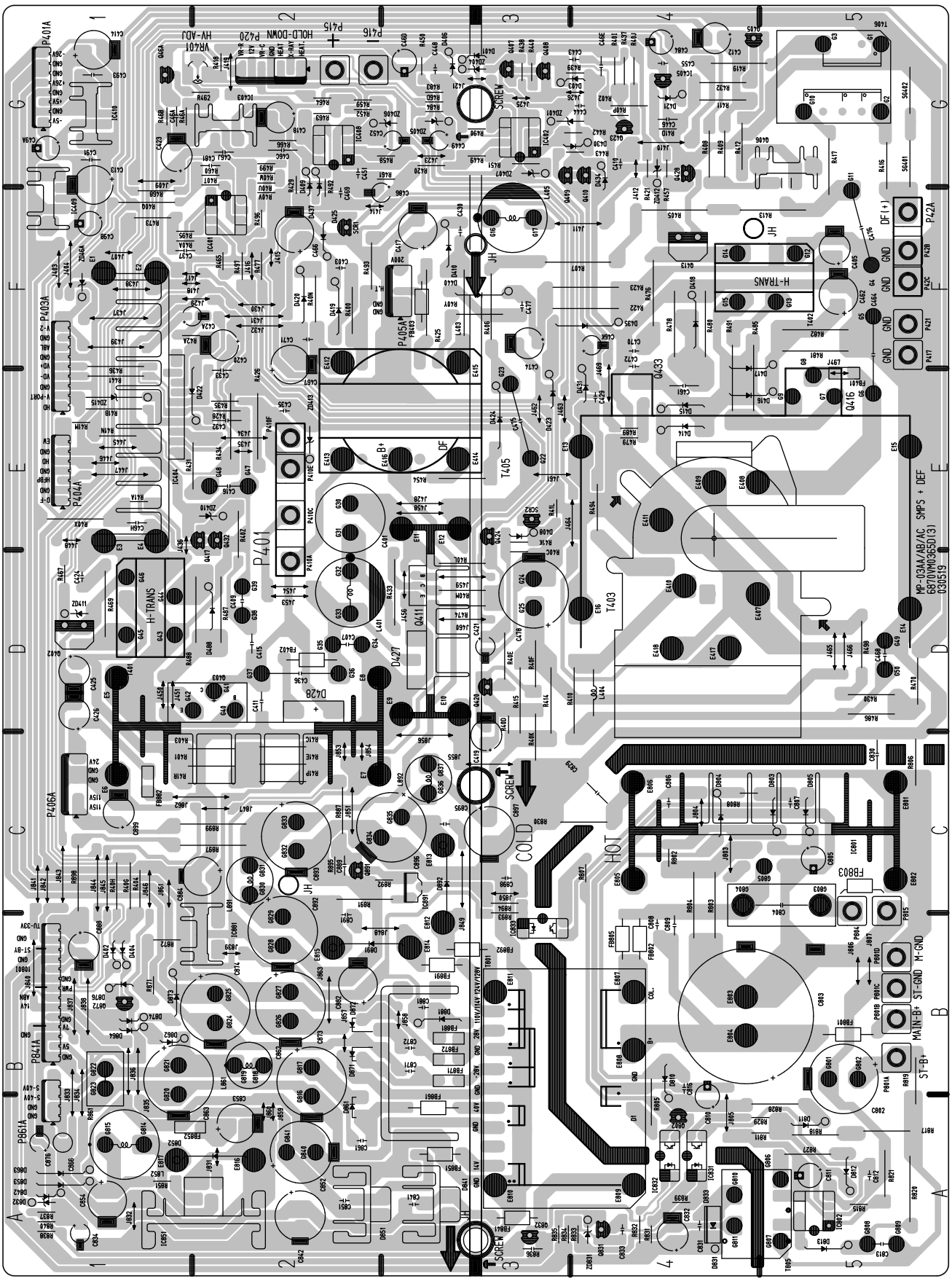

CONVERGENCE OUT

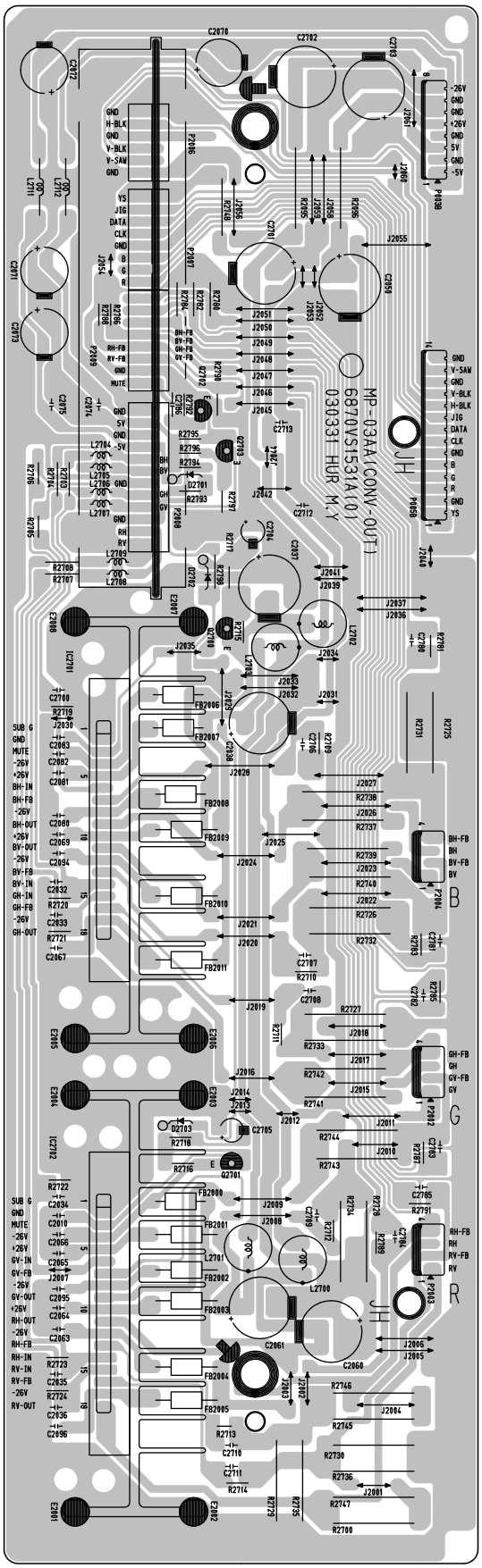

D-CON(TOP)

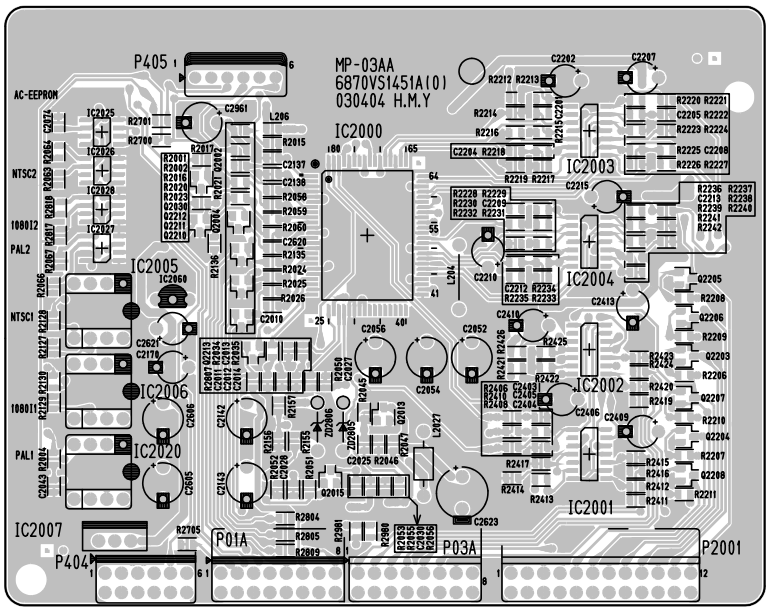

D-CON(BOTTOM)

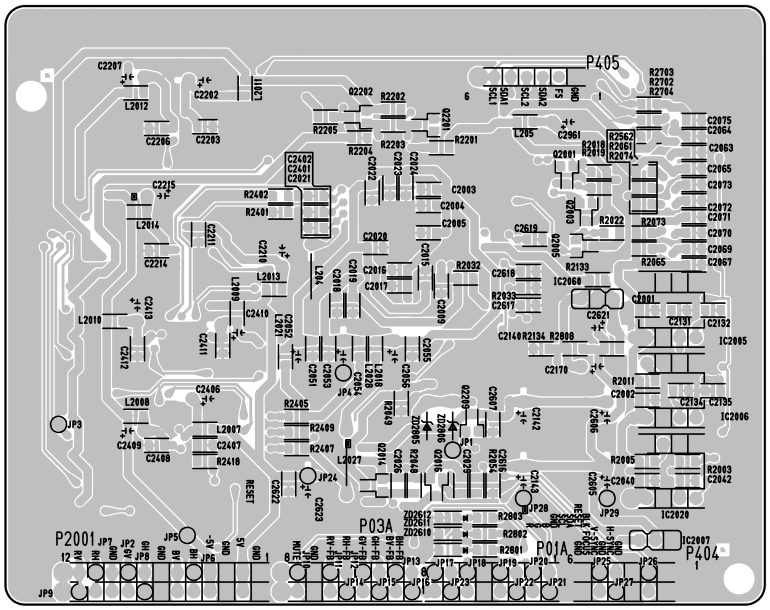

DIGITAL(TOP)

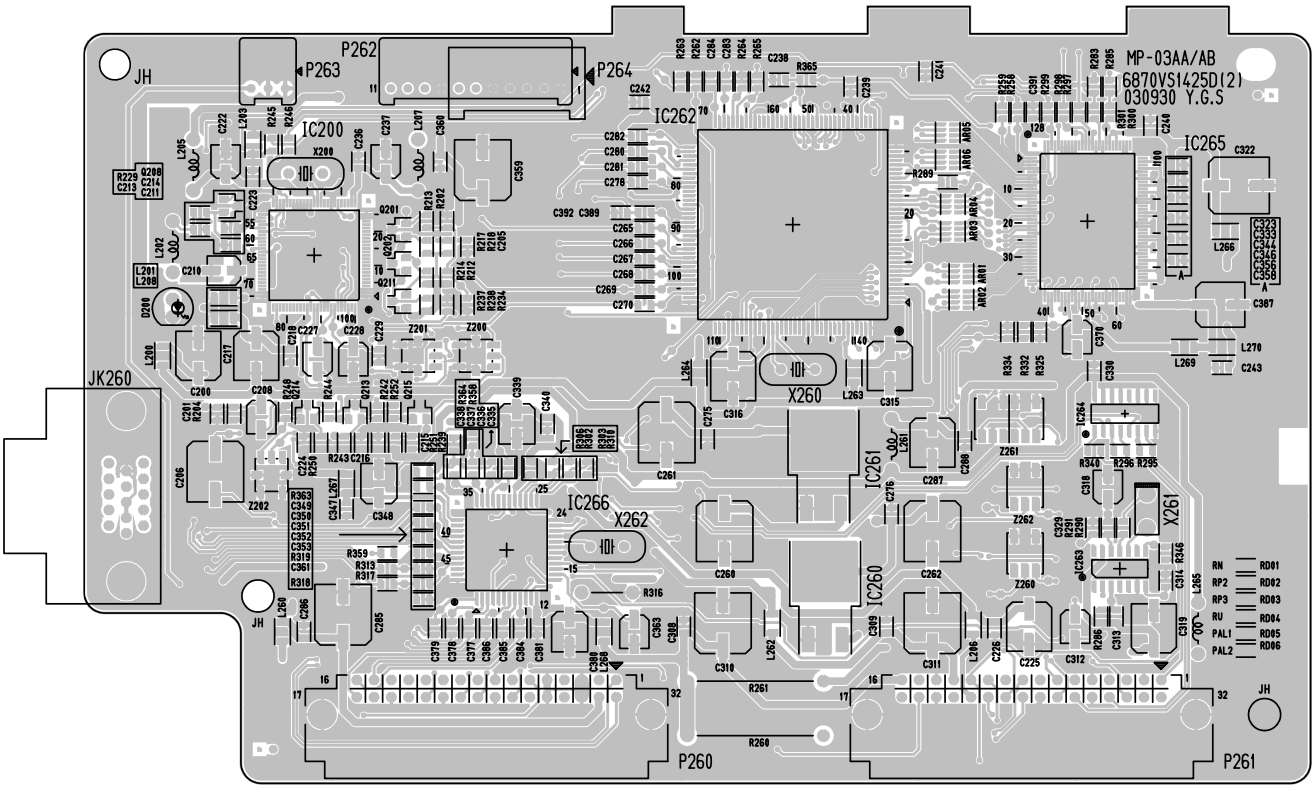

DIGITAL(BOTTOM)

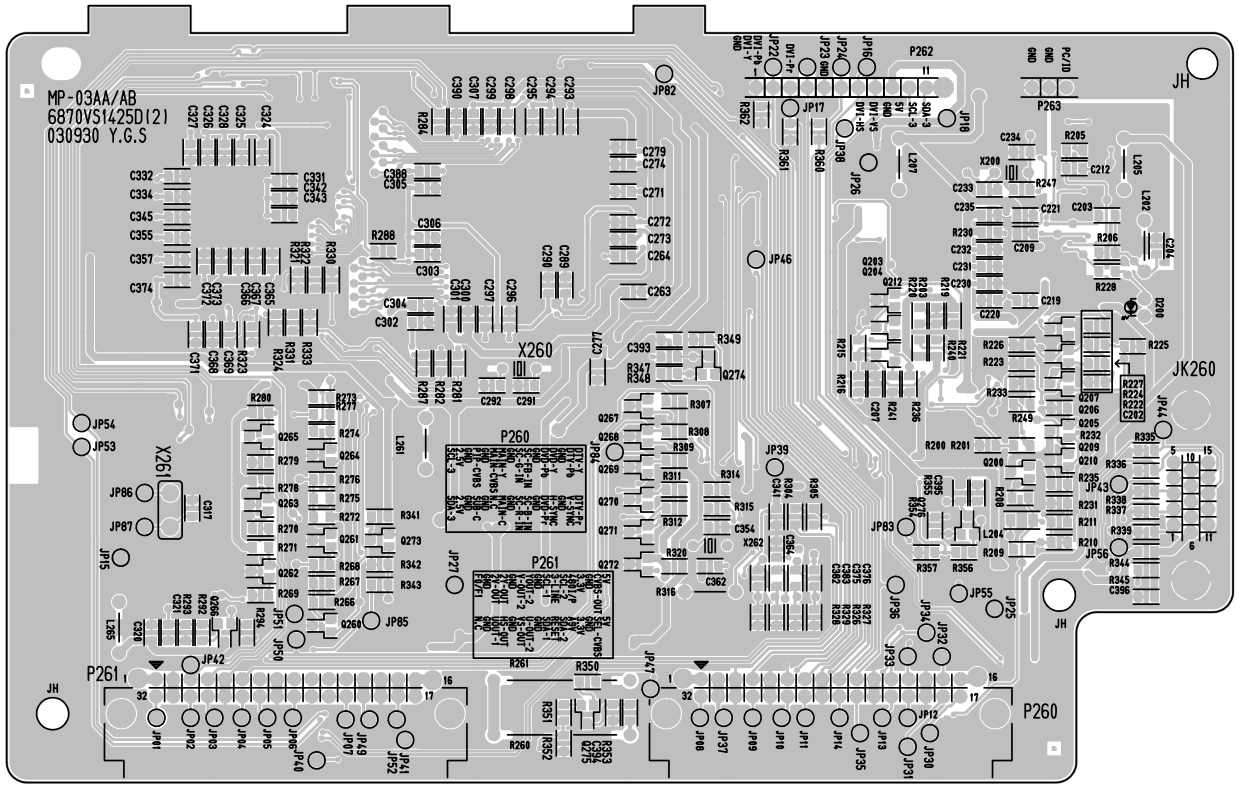

NTSC-MICOM(TOP)

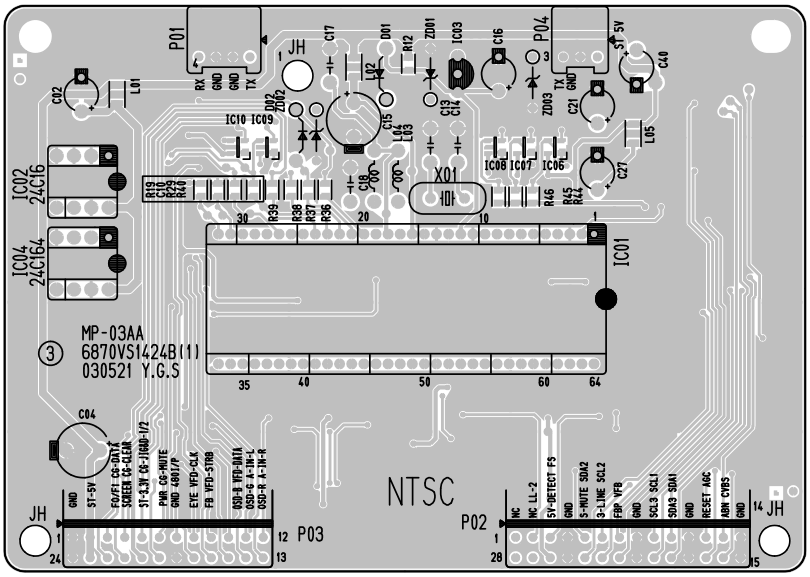

NTSC-MICOM(BOTTOM)

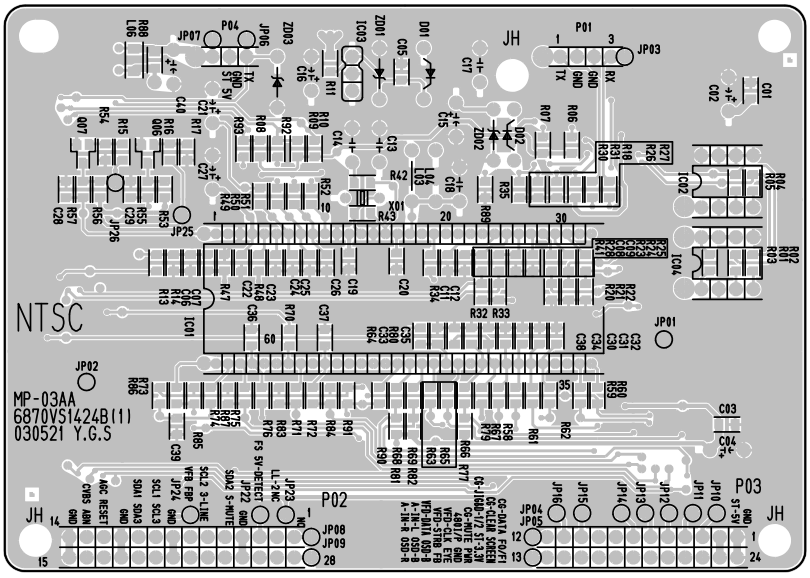

CPT

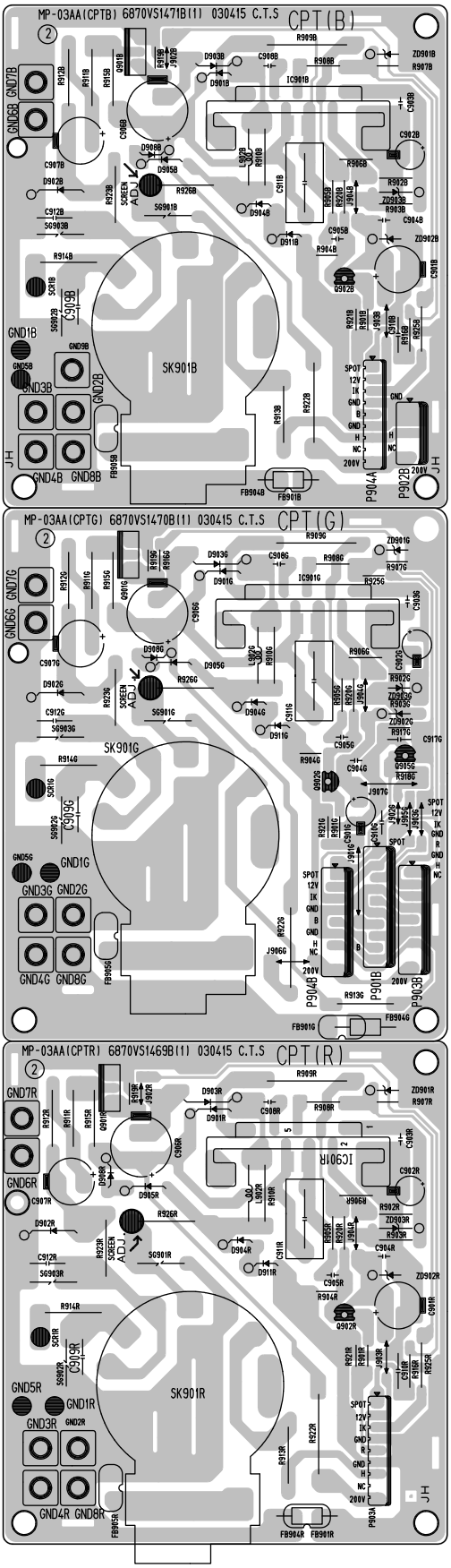
MP-03AA(CPTB) 6870VS1471B(1) 030415 C.T.S
CPT(B)
SK901B
MP-03AA(CPTG) 6870VS1470B(1) 030415 C.T.S
CPT(G)
SK901G
MP-03AA(CPTR) 6870VS1469B(1) 030415 C.T.S
CPT(R)
SK901R

SMPS

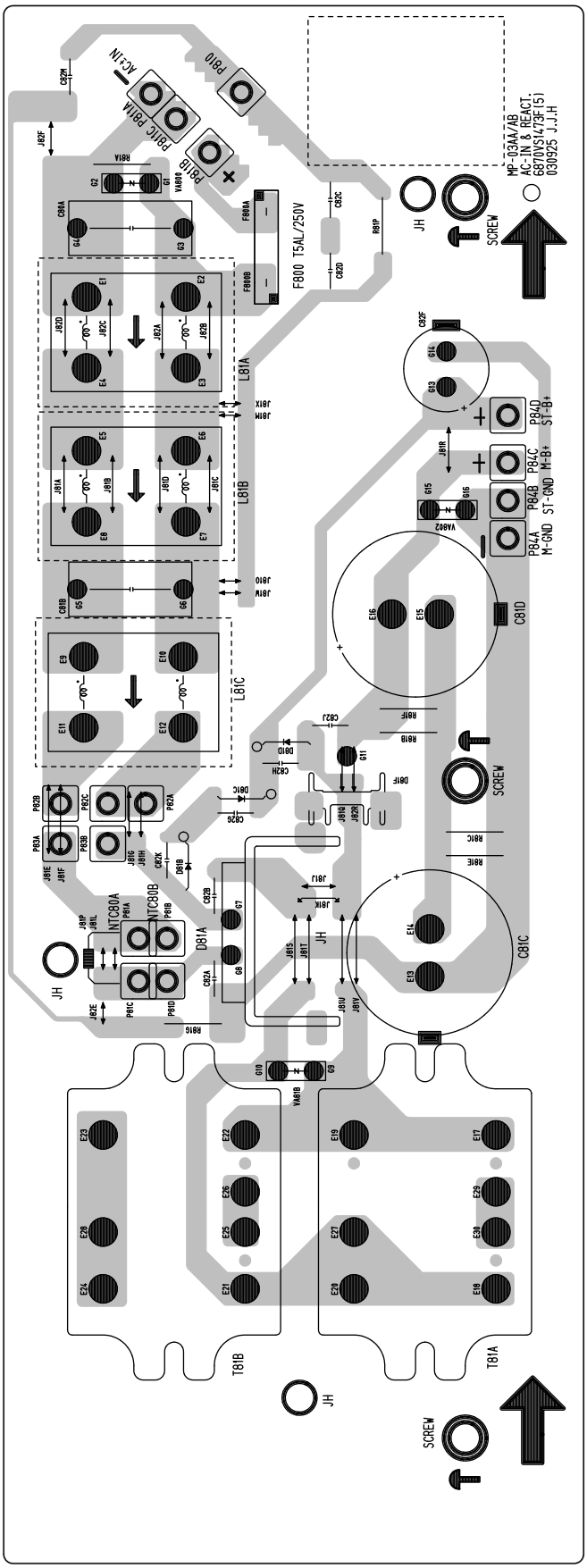
MP-03AA/AB
AC-IN & REACT.
6870VS1473F(5)
030925 J.J.H
F800 T5AL/250V
SCREW
T81B
T81A

SIDE A/V(45”)

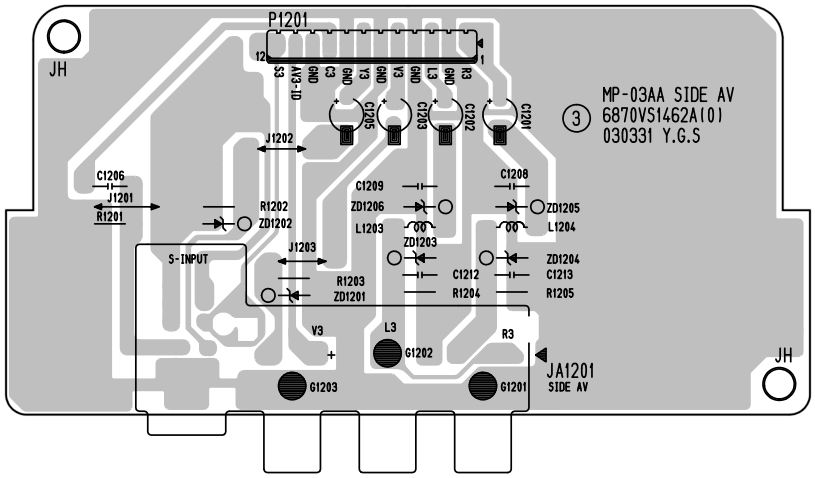

SIDE A/V(50/57”)

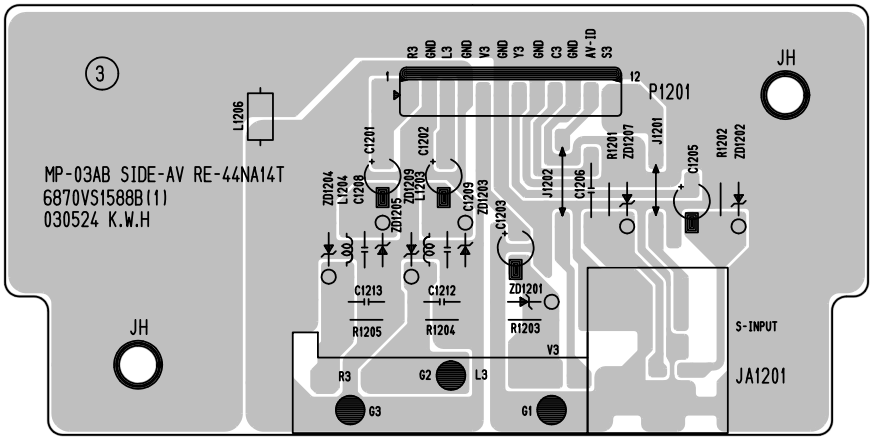

PRE AMP

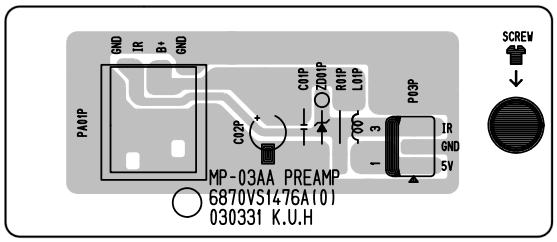

VM

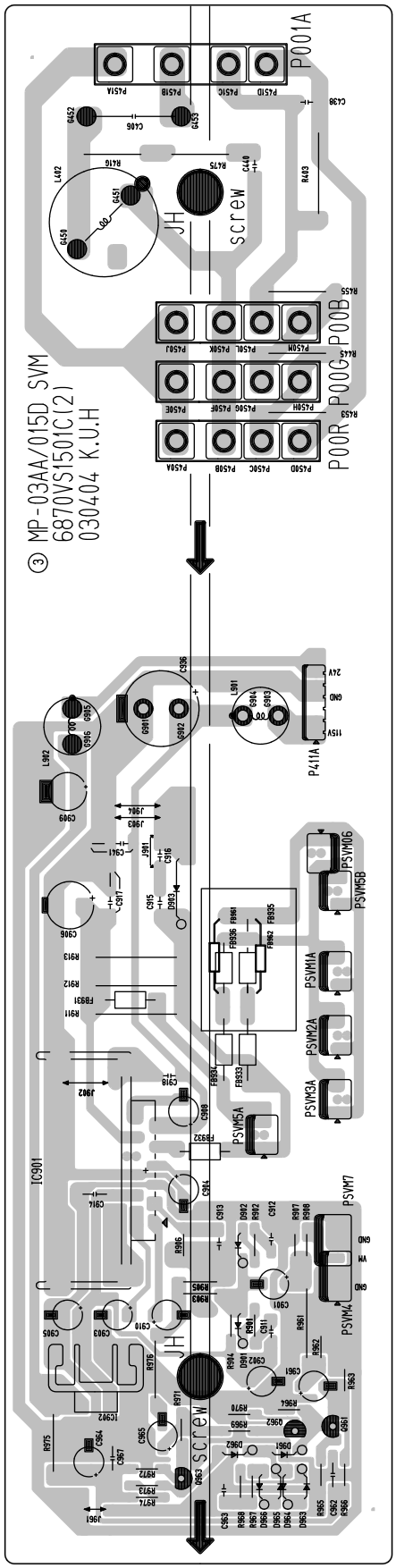

LED CONTROL(50/57”)

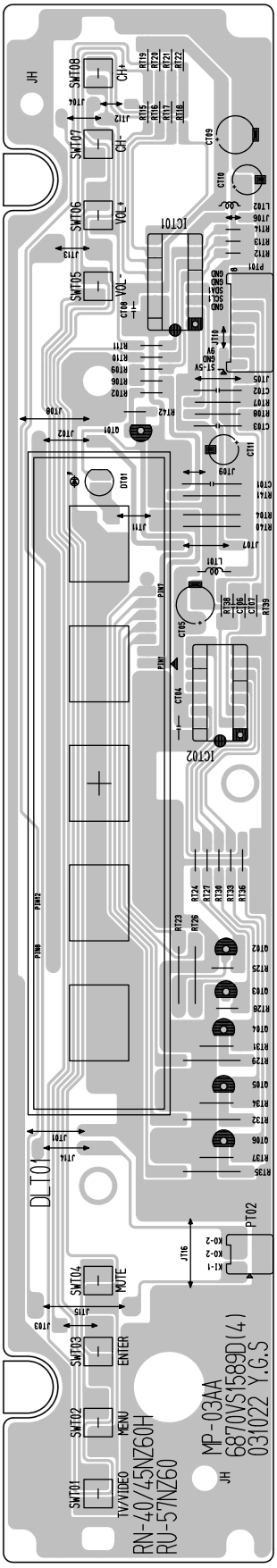

CONTROL(45”)

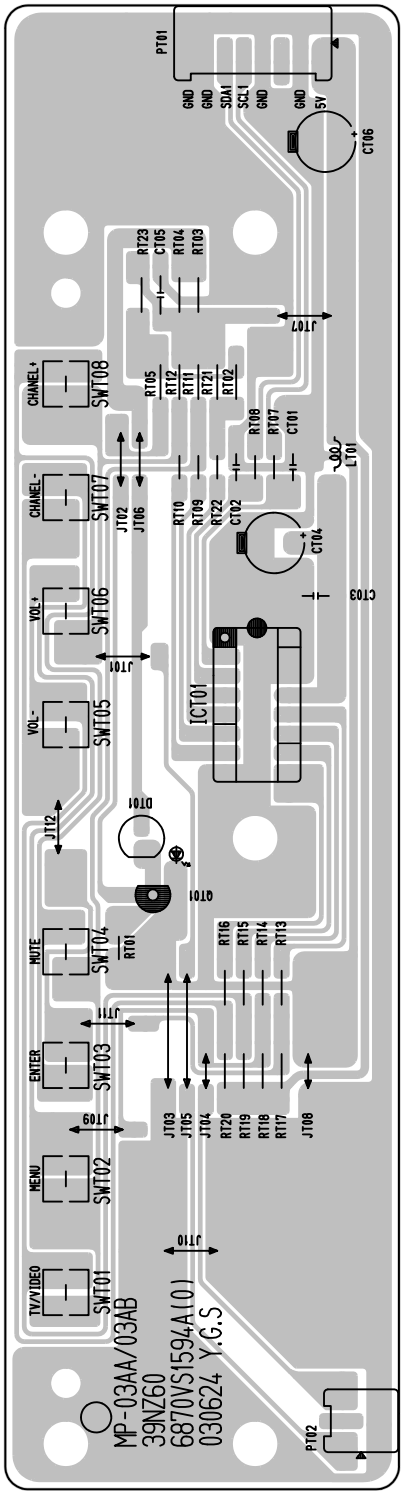

POWER S/W(50/57”)

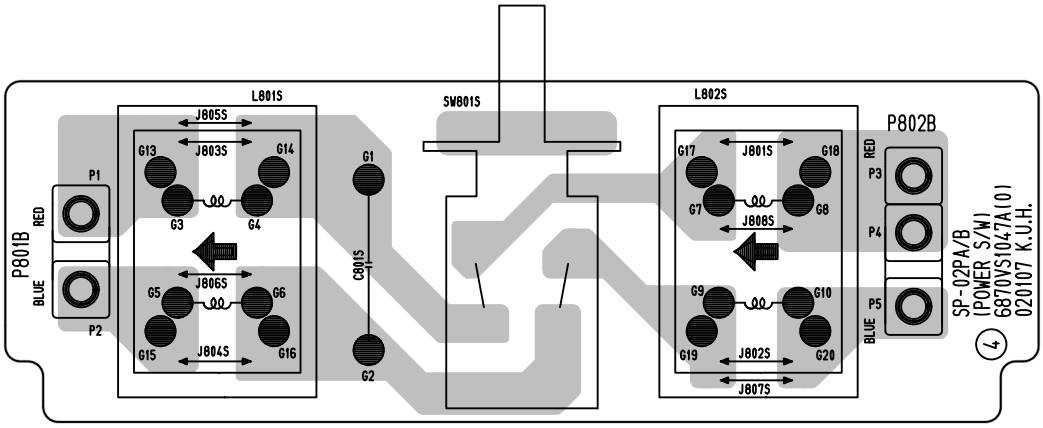

POWER S/W(45”)

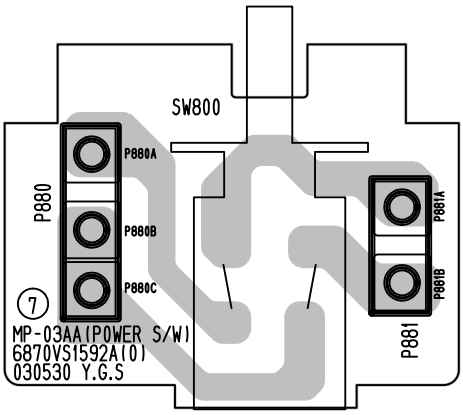

DIAGRAMA EN BLOQUE

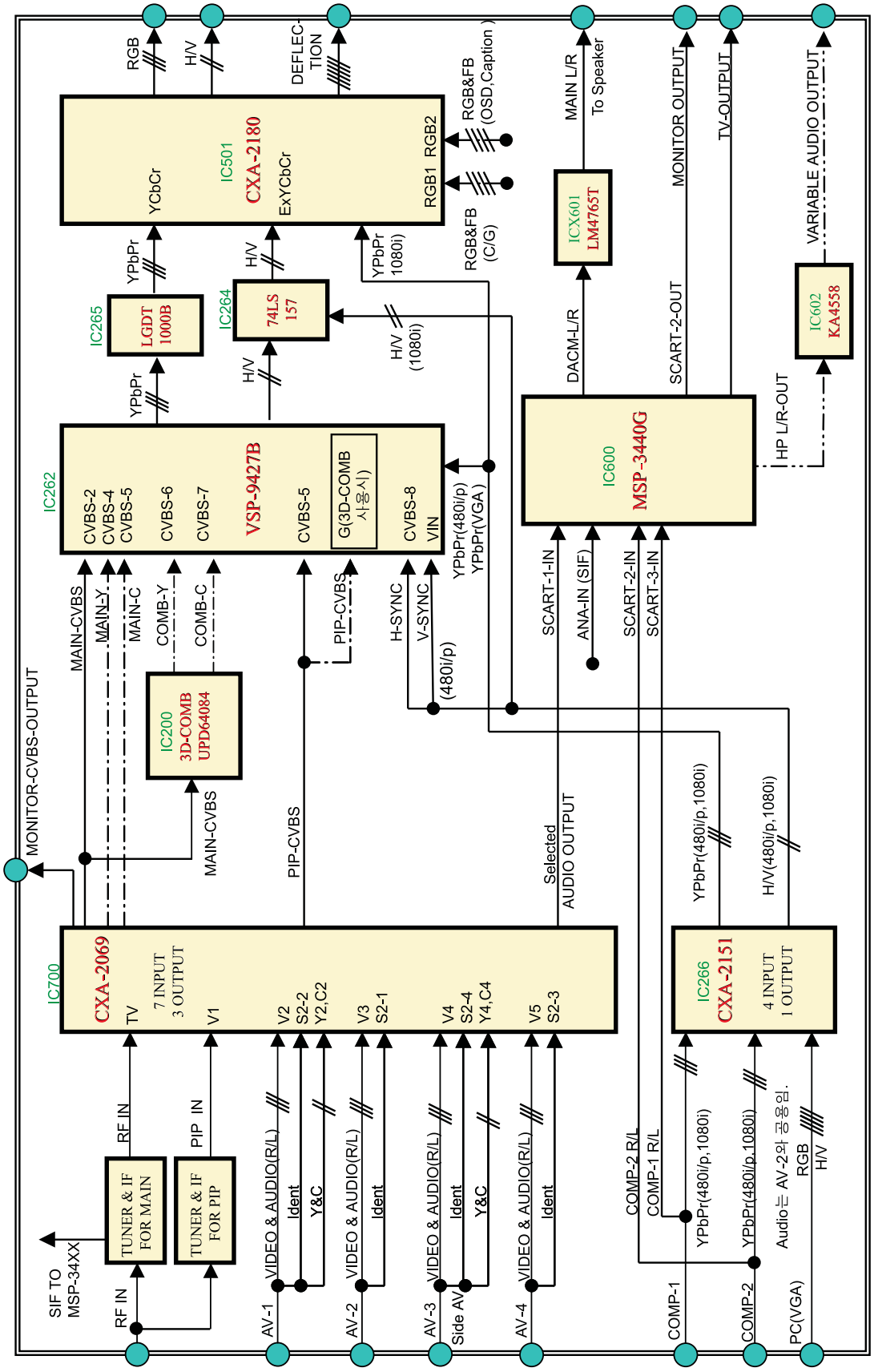

VISTA EN DESPIECE(45”)

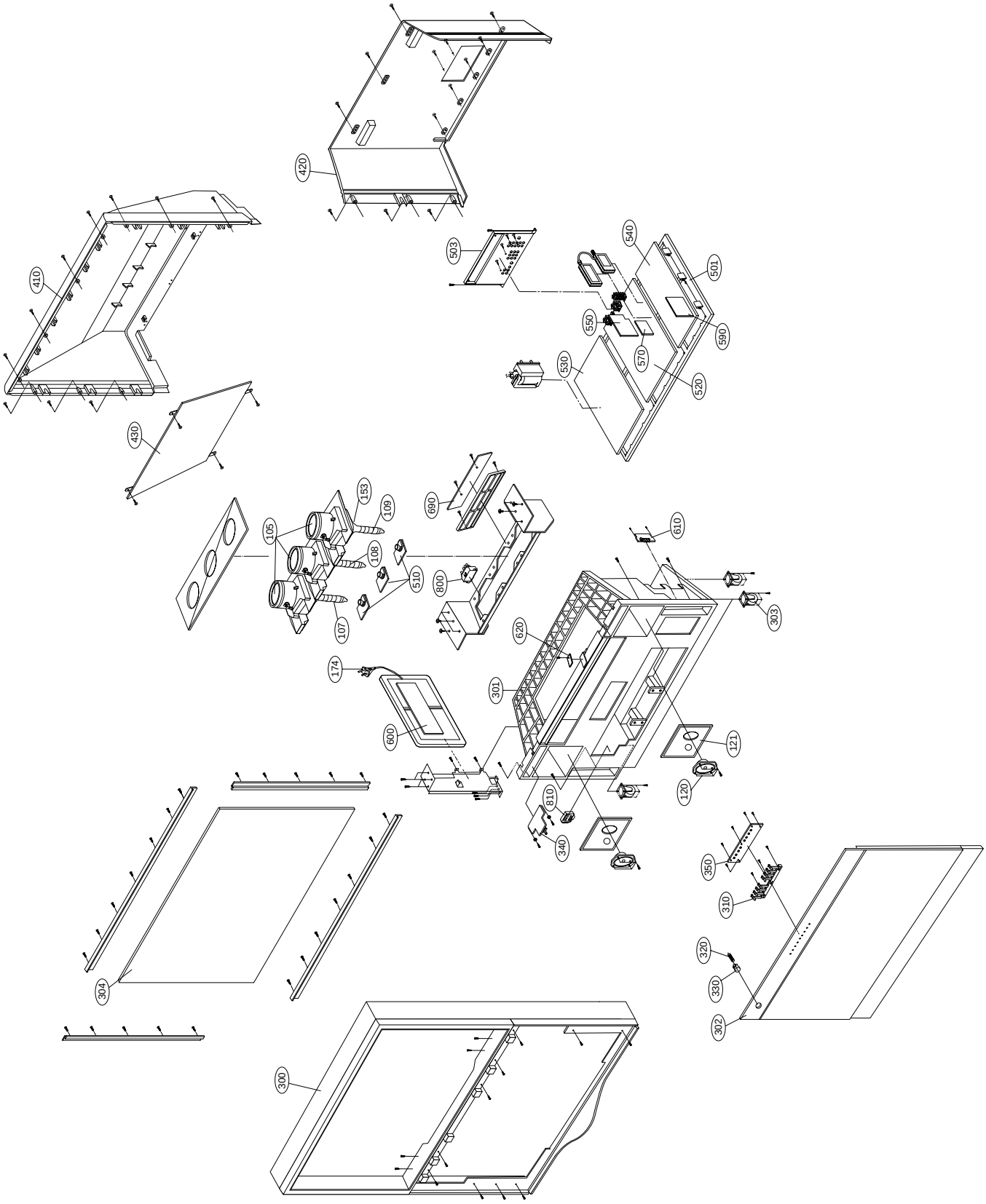

LISTA DE VISTA EN DESPIECE

No.	Part No.	Description
105	3680V00065B	LENS,NON NON CPL D-250 LENS ASSY
107	4810V00780R	BRACKET PRT ASSY,D-250 R CLENS+COUPLER+SDI-72 PRT
108	4810V00780S	BRACKET PRT ASSY,D-250 G CLENS+COUPLER+SDI-72 PRT
109	4810V00780T	BRACKET PRT ASSY,D-250 B CLENS+COUPLER+SDI-72 PRT
120	120-D38E	SPEAKER,MID-RANGE LG FOSTER 8 OHM 15/25W 87DB 128X77MM
121	4810V00791D	BRACKET,SPEAKER RE-45NZ60RB MP03AB HIPS 60HR (LEFT), CKD
122	4810V00791C	BRACKET,SPEAKER RE-45NZ60RB MP03AB HIPS 60HR (RIGHT), CKD
153	6150V-1026A	DY,6150Z-1100L 07” LPDBJ 38KHZ 2.5H DEFLECTION YOKE MP-03AA
174	174-009V	POWER CORD,POWER(W/HOLD,HOUSING)L=400,4.0
	6410VAH001D	POWER CORD *LGECL
300	3091V00549C	CABINET ASSEMBLY,RE-45NZ60RB NON MP03AB SKD PHANTOM
301	3091V00550C	CABINET ASSEMBLY,RE-45NZ60RB NON MP03AB LGERS PHANTOM
302	3211V00156F	FRAME ASSEMBLY,FRONT LOWER RP-45NZ60P EXPORT LGERS
303	4778V00011B	LEG,ROLLER CASTER 3T .
304	3350V00054A	SCREEN,KURARAY NON - R3 44(W) ..
310	5020V00812C	BUTTON,CONTROL RE-39NZ60RB ABS, HF-380 8KEY SKD,LGERS
312	4810V00920C	BRACKET,NON RE-45NZ60RB MP03AB HIPS 51SF EXPORT LGERS, M/GRAY
320	320-062E	SPRING,KNOB
330	5020V00818D	BUTTON,POWER RE-45NZ60RB ABS, HF-380 1KEY C/SKD
340	6871VSMW80C	PCB ASSEMBLY,SUB PSW MP03AB M/I POWER S/W RE/L-45NZ60RB SKD RS
350	6871VSMX26A	PCB ASSEMBLY,SUB CONT MP03AA M/I CONTROL RP-40NZ60P
410	3809V00384C	BACK COVER ASSEMBLY,UPPER, RE-45NZ60RB NON EXPORT LGERS
420	3809V00385E	BACK COVER ASSEMBLY,LOWER, RP-45NZ60P 2PHONE EXPORT LGERS
430	5018V00028B	MIRROR,PROJECTION MIRRORLITE Mirror R3 44(WIDE) FILM MIRROR
501	4810V00879B	BRACKET,MAIN RP-45NZ60P MP03AA HIPS 60HR .
503	4810V00798B	BRACKET,CONTROL RP-39NZ60 MP03AA HIPS 60HR .
510	6871VSMV08C	PCB ASSEMBLY,SUB CPT MP03AA M/I NTSC-EXPORT NO HIGH VOLTAGE LABEL
520	6871VMN661B	PCB ASSEMBLY,MAIN MP03AA M/I MAIN RP-40NZ60P
530	6871VDM913C	PCB ASSEMBLY,DEFLECTION MAIN2 MP03AA M/I 110-220V, 16:9, 150MM, LATIN AMERICA
540	6871VSMC40B	PCB ASSEMBLY,SUB CVG MP03AA 3MODE 250 AMP CVG OUT M/I
550	6871VSMW62B	PCB ASSEMBLY,SUB DIGITAL MP03AA M/I RP-40NZ60 LATIN-AMERICA
570	6871VSMW63B	PCB ASSEMBLY,SUB MP03AA M/I NTSC-MICOM RP-40NZ60 LATIN-AMERICA
590	6871VSMC17E	PCB ASSEMBLY,SUB CVG MP03AA RP 3MODE D-CON M/I
600	6871VPMA28D	PCB ASSEMBLY,POWER SUB MP03AA AC-INPUT M/I LATIN-AMERICA
610	6871VSMW32D	PCB ASSEMBLY,SUB S/IN MP03AB M/I SIDE-AV (1000MM)
620	6871VSMV15A	PCB ASSEMBLY,SUB P/AMP MP03AA M/I PRE-AMP (NTSC) 1200MM
690	6871VSMV58A	PCB ASSEMBLY,SUB VM MP03AA MI STK396-130
800	4410Z-A001L	FBT,4410Z-A001K 44 JW VE TYPE
810	180-836K	FOCUS PACK,W18-601-02 YINYANG 180-836H

VISTA EN DESPIECE(50”)

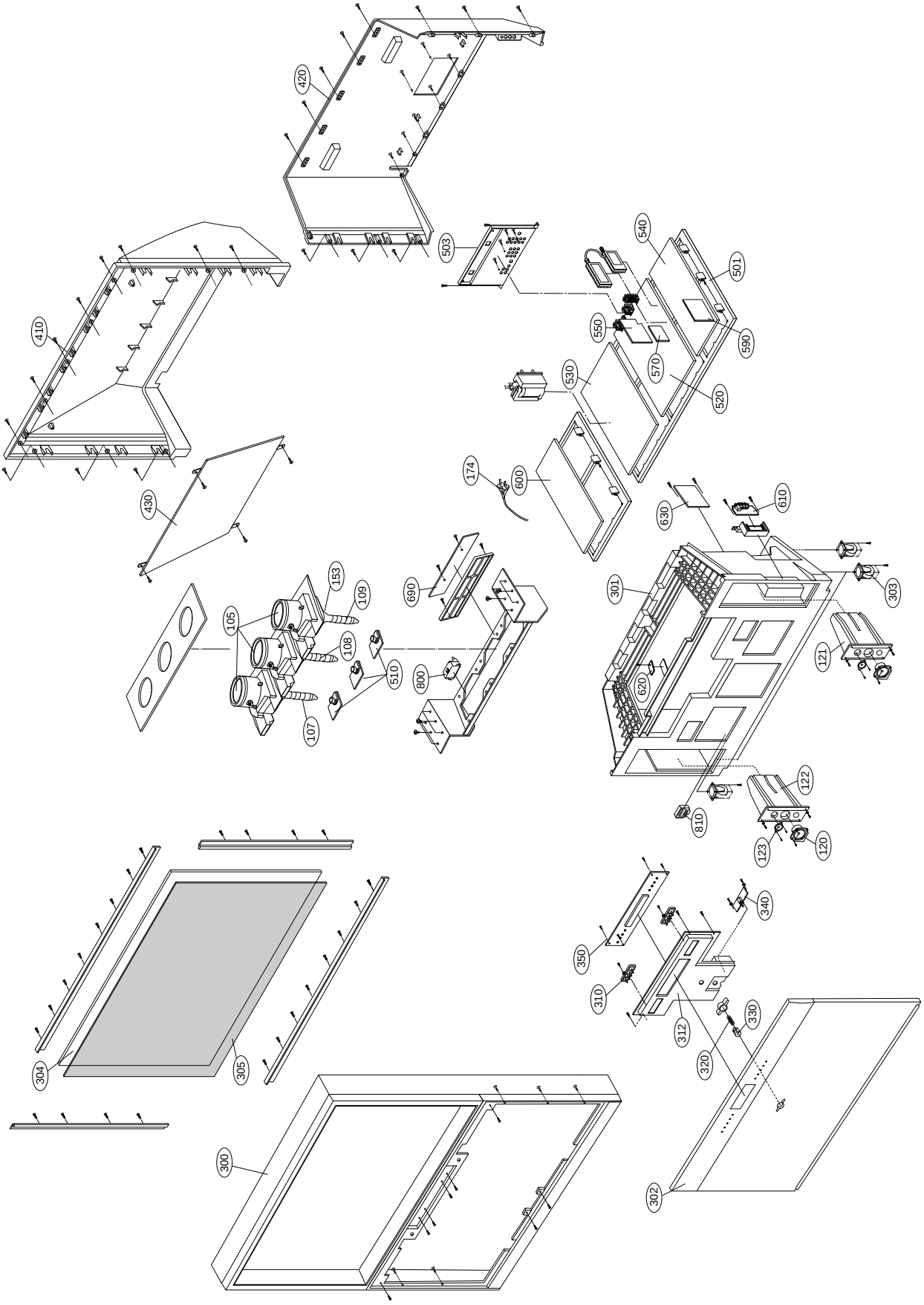

LISTA DE VISTA EN DESPIECE

No.	Part No.	Description
105	3680V00128A	LENS,SEKONIX LENS RN-44NZ35 CH150 LENS ASSY
107	4810V01061D	BRACKET PRT ASSY,CH-150 LENS+R CLENS+COUPLER+SDI-72 PRT
108	4810V01061E	BRACKET PRT ASSY,CH-150 LENS+G CLENS+COUPLER+SDI-72 PRT
109	4810V01061F	BRACKET PRT ASSY,CH-150 LENS+B CLENS+COUPLER+SDI-72 PRT
120	6400WESX03A	SPEAKER,WOOFER C100R03K1451 ESTEC WOOFER 8 OHM 30/50W 85DB
121	3110V00340A	CASE,FRONT RN-56NZ60H PP .
122	3110V00340B	CASE,FRONT SPK(L),RN-56NZ60H PP .
123	120-237C	SPEAKER,FULLRANGE C060T01K145A ESTEC 8 15/20 88 . 60X60 FULLRANGE
124	3550V00380A	COVER,REAR RN-56NZ60H PP .
153	6150V-1026A	DY,6150Z-1100L 07 LPDBJ 38KHZ 2.5H DEFLECTION YOKE
174	174-009N	POWER CORD,POWER(W/HOLD,HOUSING)L=100,4.0
300	3091V00583D	CABINET ASSEMBLY,RU-50NZ60 NON MP03AA 40AF LG CKD #70B
301	33091V00B44J	CABINET ASSEMBLY
302	3211V00162F	FRAME ASSEMBLY,FRAME RP-50NZ60P SKD MEXICO
303	4778V00078A	LEG,ROLLER CASTER PROJECTION POLYURETHAN 50.8
304	3350V00041D	SCREEN,DNP NON R3 49(W) NZ60 SERIES -SS ENG(C/SKD)
305	3790V00750A	WINDOW,FILTER R3 50(W) ACRYL GLARE_NO BLACK PRINT
310	5020V00796D	BUTTON,CONTROL RU-57NZ60 ABS, AF-303S 4KEY #102, CKD
312	4810V00922B	BRACKET,CONTROL RU-57NZ60 MP03AA HIPS 40AF RS EXP. CKD
320	320-062E	SPRING,KNOB
330	5020V00743F	BUTTON,POWER RU-57NZ60 ABS, AF-303S 1KEY #102
340	6871VSMV16A	PCB ASSEMBLY,SUB PSW MP03AA M/I PWR-SW RN-44NZ73H
350	6871VSMW37G	PCB ASSEMBLY,SUB CONT MP03AA M/I CONTROL RP-50/57NZ60
410	3809V00A97D	BACK COVER ASSEMBLY,RP-50NZ60P NON SKD MEXICO
420	3809V00A98E	BACK COVER ASSEMBLY,RP-50NZ60P NON SKD 51SF MEXICO
430	5018V00052A	MIRROR,PROJECTION MIRRORLITE NON R3 49(WIDE) FILM MIRROR
501	4810V00752B	BRACKET,MAIN RU-40NZ60 MP03AA HIPS 60HR .
503	4810V00798B	BRACKET,CONTROL RP-39NZ60 MP03AA HIPS 60HR .
510	6871VSMV08C	PCB ASSEMBLY,SUB CPT MP03AA M/I NTSC-EXPORT NO HIGH VOLTAGE LABEL
520	66871VMN661P	PCB ASSEMBLY,MAIN MP03AA RP-50NZ60P LED MICOM
530	6871VDM913A	PCB ASSEMBLY,MAIN2 MP03AA M/I 110-220V, 16:9, 100MM, LATIN AMERICA.
540	6871VSMC40B	PCB ASSEMBLY,SUB CVG MP03AA 3MODE 250 AMP CVG OUT M/I
550	6871VSMW62B	PCB ASSEMBLY,SUB DIGITAL MP03AA M/I RP-40NZ60 LATIN-AMERICA
570	6871VSMW63H	PCB ASSEMBLY,SUB MP03AA M/I LED NTSC-MICOM RP-50NZ60P
590	6871VSMC17E	PCB ASSEMBLY,SUB CVG MP03AA RP 3MODE D-CON M/I
600	6871VPMA28D	PCB ASSEMBLY,POWER SUB MP03AA AC-INPUT M/I LATIN-AMERICA
610	6871VSMW32A	PCB ASSEMBLY,SUB S/IN MP03AB M/I SIDE-AV (1400MM) RE-44NA14T
620	6871VSMV15A	PCB ASSEMBLY,SUB P/AMP MP03AA M/I PRE-AMP (NTSC) 1200MM, W/O HOLDER
690	6871VSMV58E	PCB ASSEMBLY,SUB VM MP03AA MI STK396-130 NORTH AMERICA
800	4410Z-A001L	FBT,4410Z-A001K 44 JW VE TYPE
810	180-836K	FOCUS PACK,W18-601-02 YINYANG 180-836H

VISTA EN DESPIECE(57”)

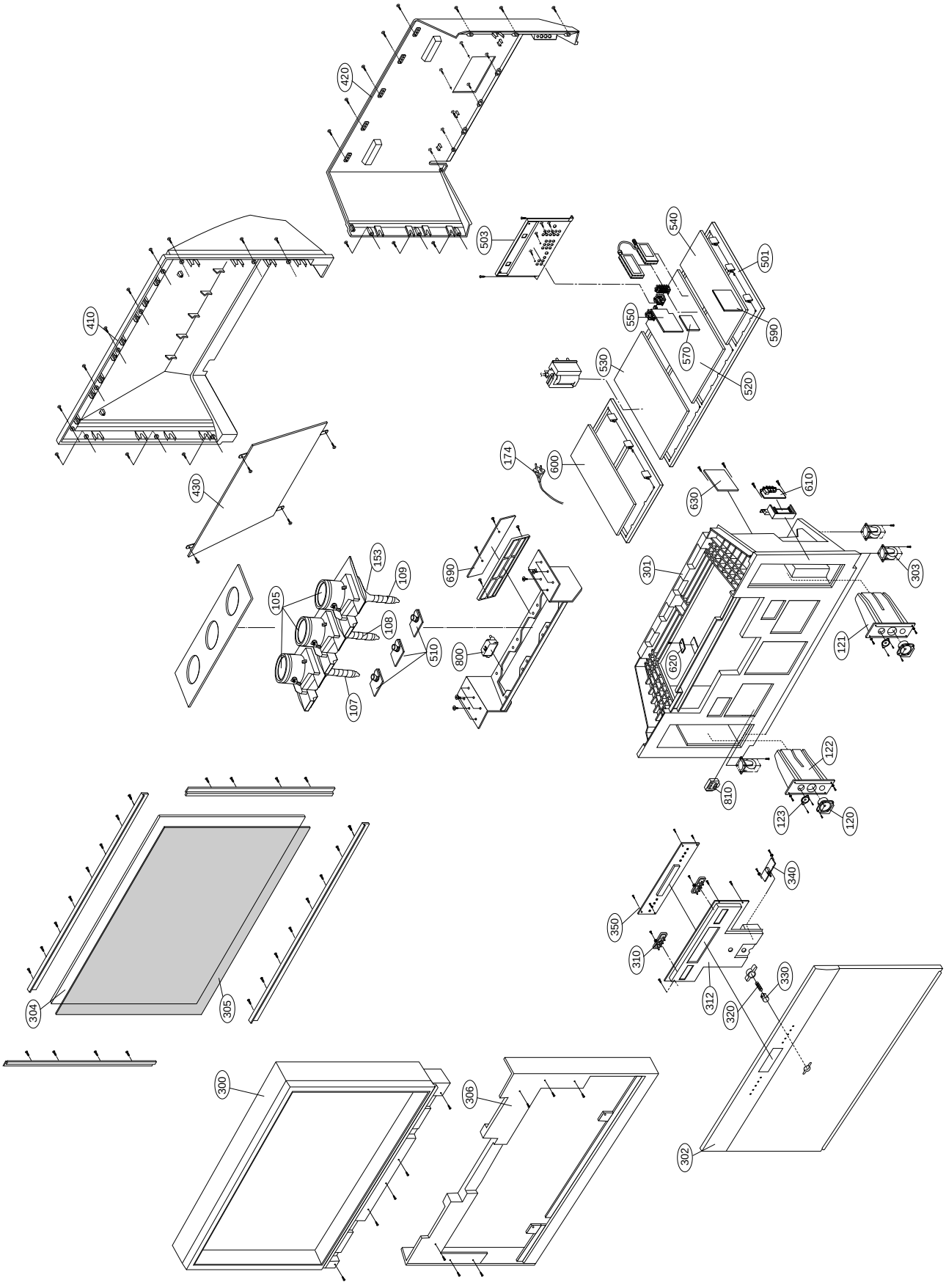

LISTA DE VISTA EN DESPIECE

No.	Part No.	Description
105	3680V00065C	LENS,NON NON CPL D-260 LENS ASSY
107	4810V00780X	BRACKET PRT ASSY,RU-45NZ60 NON D-250 R CLENS+COUPLER+MDDA CPT RS C/SKD
108	4810V00780Y	BRACKET PRT ASSY,RU-45NZ60 NON D-250 G CLENS+COUPLER+MDDA CPT RS C/SKD
109	4810V00780Z	BRACKET PRT ASSY,RU-40NZ60 NON D-250 B CLENS+COUPLER+MDDA CPT RS C/SKD
120	6400WESX03A	SPEAKER,WOOFER C100R03K1451 ESTEC WOOFER 8 OHM 30/50W 85DB
121	3110V00340A	CASE,FRONT RN-56NZ60H PP .
122	3110V00340B	CASE,FRONT SPK(L),RN-56NZ60H PP .
123	120-237C	SPEAKER,FULLRANGE C060T01K145A ESTEC 8 15/20 88 . 60X60 FULLRANGE
124	3550V00380A	COVER,REAR RN-56NZ60H PP .
153	6150Z-1100E	DY,2.5H 38KHZ L 400MM 07 LGPLD RN-39NZ33H 6150Z-1100B
174	174-009N	POWER CORD,POWER(W/HOLD,HOUSING)L=100,4.0
	6410VAH001E	POWER CORD *LGECL
300	3091V00584D	CABINET ASSEMBLY,RP-57NZ60P NON MP03AA RS EXPORT #70B 51SF
301	3091V00B44K	CABINET ASSEMBLY,RP-57NZ60 NON MP03AA RS EXPORT 51SF
302	3211V00163H	FRAME ASSEMBLY,FRONT LOWER RP-57NZ60 LGERS EXP. 51SF #70B LG
303	4778V00078A	LEG,ROLLER CASTER PROJECTION POLYURETHAN 50.8
304	3350V00042D	SCREEN,DNP NON R3 56(W) NZ60 SERIES - SS ENG(C/SKD)
305	3790V00751A	WINDOW,FILTER R3 57(W) ACRYL GLARE_NO BLACK PRINT
306	3091V00585D	CABINET ASSEMBLY,RP-57NZ60P NON MP03AA RS EXPORT 70B 51SF
310	5020V00796D	BUTTON,CONTROL RU-57NZ60 ABS, AF-303S 4KEY #102, CKD
312	4810V00922B	BRACKET,CONTROL RU-57NZ60 MP03AA HIPS 40AF RS EXP. CKD
320	320-062E	SPRING,KNOB
330	5020V00743F	BUTTON,POWER RU-57NZ60 ABS, AF-303S 1KEY #102
340	6871VSMV16A	PCB ASSEMBLY,SUB PSW MP03AA M/I PWR-SW RN-44NZ73H
350	6871VSMW37G	PCB ASSEMBLY,SUB CONT MP03AA M/I CONTROL RP-50/57NZ60
410	3809V00A86E	BACK COVER ASSEMBLY,RP-57NZ60 NON LGERS EXP. 51SF D/GRAY
420	3809V00A87E	BACK COVER ASSEMBLY,57NZ60 NON IMPORT INJECTION LGERS
430	5018V00073B	MIRROR,PROJECTION AHSUNG 0000 RU-57NZ60 CKD FILM MIRROR
501	4810V00752B	BRACKET,MAIN RU-40NZ60 MP03AA HIPS 60HR .
503	4810V00798B	BRACKET,CONTROL RP-39NZ60 MP03AA HIPS 60HR .
510	6871VSMV08C	PCB ASSEMBLY,SUB CPT MP03AA M/I NTSC-EXPORT NO HIGH VOLTAGE LABEL
520	6871VMN661L	PCB ASSEMBLY,MAIN MP03AA M/I MAIN RP-40NZ60P LED
530	6871VDM913A	PCB ASSEMBLY,MAIN2 MP03AA M/I 110-220V, 16:9, 100MM, LATIN AMERICA.
540	6871VSMC16E	PCB ASSEMBLY,SUB CVG MP03AA RP 3MODE CONV-OUT M/I
550	6871VSMW62B	PCB ASSEMBLY,SUB DIGITAL MP03AA M/I RP-40NZ60 LATIN-AMERICA
570	6871VSMW63B	PCB ASSEMBLY,SUB MP03AA M/I NTSC-MICOM RP-40NZ60 LATIN-AMERICA
590	6871VSMC17E	PCB ASSEMBLY,SUB CVG MP03AA RP 3MODE D-CON M/I
600	6871VPMA28D	PCB ASSEMBLY,POWER SUB MP03AA AC-INPUT M/I LATIN-AMERICA
610	6871VSMW32A	PCB ASSEMBLY,SUB S/IN MP03AB M/I SIDE-AV (1400MM) RE-44NA14T
620	6871VSMV15A	PCB ASSEMBLY,SUB P/AMP MP03AA M/I PRE-AMP (NTSC) 1200MM, W/O HOLDER
690	6871VSMV58E	PCB ASSEMBLY,SUB VM MP03AA MI STK396-130 NORTH AMERICA
800	4410Z-A001L	FBT,4410Z-A001K 44 JW VE TYPE
810	180-836K	FOCUS PACK,W18-601-02 YINYANG 180-836H

LISTA DE PARTES DE REPUESTO

RUN DATE : 2004.1.15

LOCA. NO	PART NO	DESCRIPTION
IC		
D861	0ISK100300A	SLA1003 SIP12
IC01	0IZZVA0080A	M30622SP DIP 64P ST MICOM OTP
IC02	0IAL241610B	AT24C16A10PI2.7 8PIN
IC03	0IFA754207A	KA75420ZTA 3P,TO92 TP 4.2V
IC04	0IMCRAL003B	AT24C16410PI2.7 8P EEPROM 164K
IC100	0ISG111733B	LD1117V33C 3SIP ST REGULATOR
IC101	0IKE780500Q	KIA7805API 3P TO220 ST REGULATOR 5V
IC102	0IFA754207A	KA75420ZTA 3P,TO92 TP 4.2V
IC103	0IKE780500Q	KIA7805API 3P TO220 ST REGULATOR 5V
IC104	0IKE780900M	KIA7809API TO220 ST 3P 9V
IC105	0ISH052100C	PQ05RD21 4SIP ST REGULATOR
IC106	0ISH323422A	PQ3RF23 4P(TO220) 3.3V
IC107	0ISG111725B	LD1117V25 3 SIP ST REGULATO
IC2000	0ICTMSG001A	STV2050A 80PIN CONVERGENCE IC
IC2003	0ITI347000A	LF347D 14P
IC2004	0ITI347000A	LF347D 14P
IC2005	0IAL241610B	AT24C16A10PI2.7 8PIN
IC2006	0IMCRAL003B	AT24C16410PI2.7 8P EEPROM 164K
IC2007	0ISG111733B	LD1117V33C 3SIP ST REGULATOR
IC2020	0IMCRAL003B	AT24C16410PI2.7 8P EEPROM 164K
IC2026	0IMCRAL003C	AT24C16410SI2.7 8P SOIC R/TP EEPROM
IC2027	0IMCRAL003C	AT24C16410SI2.7 8P SOIC R/TP EEPROM
IC2028	0IMCRAL003C	AT24C16410SI2.7 8P SOIC R/TP EEPROM
IC2060	0IFA752700A	KA75270Z 3 TP RESET IC
IC260	0IPMGSG016A	LD1086D2T18TR STM 3P
IC261	0IPMGSG016A	LD1086D2T18TR STM 3P
IC262	0IMCRMN016B	VSP9427BXZC3 144P DIGITAL RGB/YUV
IC263	0ISA721700C	LA7217M MFP14
IC264	0IMCRFA012A	DM74LS157MX 16P
IC265	0ICTMLG010A	LGDT1000B 128P TRAY DRP2
IC266	0IMCRSO008A	CXA2151Q 48P QFP TRAY 60LCD
IC2701	0ISA392120A	STK392120 18P
IC2702	0ISA392120A	STK392120 18P
IC401	0IKE358000A	KIA358P DIP8 DUAL OPAMP BK
IC402	0ISS393000G	KA393 COMPARATOR 8DIP BK OP AMP
IC403	0IKE781200P	KIA7812API TO220 ST 3P 12V
IC404	0ISA784600A	7846 SIP,10P BK VOUT IC
IC405	0IFA754207A	KA75420ZTA 3P,TO92 TP 4.2V
IC408	0IKE358000A	KIA358P DIP8 DUAL OPAMP BK
IC409	0ISS790500C	KA7905 POWER INTEGRATION TO220
IC410	0IKE780500Q	KIA7805API 3P TO220 ST REGULATOR 5V
IC500	0ISH122100B	PQ12RD21 4SIP ST REGULATOR
IC501	0IMCRSO013B	CXA2180Q SONY 64P
IC502	0IKE780500Q	KIA7805API 3P TO220 ST REGULATOR 5V
IC503	0ISS393000G	KA393 COMPARATOR 8DIP BK OP AMP
IC504	0IKE780900M	KIA7809API TO220 ST 3P 9V
IC505	0IKE780500P	KIA78L05BP(AT) 3P 5V,150MA
IC600	0IMCRMN007A	MSP3421G QA B8 V3 80P VIRTUAL DOLBY
IC601	0IKE780800J	KIA7808API 3 ST REGULATOR .
IC602	0ISS455880A	KA4558D 8SOP OP AMP

LOCA. NO	PART NO	DESCRIPTION
IC700	0ISO206900A	CXA2069Q QFP64 BK I2C BUS AV S/W
IC801	0ISK665813A	STRF6658B(LF1352) 5PIN
IC802	0IPMGSK003A	STRA6351 SANKEN 8 DIP ST SMPS 1 CHIP
IC831	0ILI817000G	LTV817MVB 4P
IC832	0ILI817000G	LTV817MVB 4P
IC833	0ILI817000G	LTV817MVB 4P
IC851	0IMO257633A	LM2576TV3.3 5PIN
IC881	0IKE782400C	KIA7824API 3 ST REGULATOR .
IC891	0ISK105000A	SE105N 105V ERROR AMP(NO.12)
IC901	0IZZVF0018C	STK396130 11P
IC901B	0IPH611190A	TDA6111Q 9SIP RGB AMP
IC901G	0IPH611190A	TDA6111Q 9SIP RGB AMP
IC901R	0IPH611190A	TDA6111Q 9SIP RGB AMP
IC902	0IKE781200P	KIA7812API TO220 ST 3P 12V
ICT01	0IMCRMI002A	M62320P 16DIP ST I/O EXPANDER
ICT02	0IMCRMI002A	M62320P 16DIP ST I/O EXPANDER
ICX601	0IMCRNS006A	LM4765T 15P TO220 ST AUDIO
TRANSISTOR		
IC09	0TR830009BA	BSS83
IC10	0TR830009BA	BSS83
Q06	0TR387500AA	CHIP 2SC3875S(ALY) KEC
Q07	0TR387500AA	CHIP 2SC3875S(ALY) KEC
Q100	0TR150400BA	CHIP 2SA1504S(ASY) KEC
Q100	0TR150400BA	CHIP 2SA1504S(ASY) KEC
Q101	0TR387500AA	CHIP 2SC3875S(ALY) KEC
Q101	0TR150400BA	CHIP 2SA1504S(ASY) KEC
Q102	0TR150400BA	CHIP 2SA1504S(ASY) KEC
Q104	0TR387500AA	CHIP 2SC3875S(ALY) KEC
Q107	0TR150400BA	CHIP 2SA1504S(ASY) KEC
Q108	0TR387500AA	CHIP 2SC3875S(ALY) KEC
Q110	0TR150400BA	CHIP 2SA1504S(ASY) KEC
Q111	0TR387500AA	CHIP 2SC3875S(ALY) KEC
Q112	0TR387500AA	CHIP 2SC3875S(ALY) KEC
Q113	0TR387500AA	CHIP 2SC3875S(ALY) KEC
Q114	0TR150400BA	CHIP 2SA1504S(ASY) KEC
Q115	0TR387500AA	CHIP 2SC3875S(ALY) KEC
Q116	0TR387500AA	CHIP 2SC3875S(ALY) KEC
Q117	0TR387500AA	CHIP 2SC3875S(ALY) KEC
Q118	0TR387500AA	CHIP 2SC3875S(ALY) KEC
Q119	0TR387500AA	CHIP 2SC3875S(ALY) KEC
Q200	0TR387500AA	CHIP 2SC3875S(ALY) KEC
Q2001	0TR387500AA	CHIP 2SC3875S(ALY) KEC
Q2002	0TR150400BA	CHIP 2SA1504S(ASY) KEC
Q2003	0TR387500AA	CHIP 2SC3875S(ALY) KEC
Q2004	0TR150400BA	CHIP 2SA1504S(ASY) KEC
Q2005	0TR387500AA	CHIP 2SC3875S(ALY) KEC
Q2013	0TR387500AA	CHIP 2SC3875S(ALY) KEC
Q2014	0TR150400BA	CHIP 2SA1504S(ASY) KEC
Q2015	0TR387500AA	CHIP 2SC3875S(ALY) KEC
Q2016	0TR150400BA	CHIP 2SA1504S(ASY) KEC

For Capacitor & Resistors, the charactors at 2nd and 3rd digit in the P/No. means as follows;	CC, CX, CK, CN : Ceramic CQ : Polyestor CE : Electrolytic	RD : Carbon Film RS : Metal Oxide Film RN : Metal Film RF : Fusible

LOCA. NO	PART NO	DESCRIPTION
Q2201	0TR387500AA	CHIP 2SC3875S(ALY) KEC
Q2202	0TR150400BA	CHIP 2SA1504S(ASY) KEC
Q2203	0TR387500AA	CHIP 2SC3875S(ALY) KEC
Q2204	0TR387500AA	CHIP 2SC3875S(ALY) KEC
Q2205	0TR387500AA	CHIP 2SC3875S(ALY) KEC
Q2206	0TR387500AA	CHIP 2SC3875S(ALY) KEC
Q2207	0TR387500AA	CHIP 2SC3875S(ALY) KEC
Q2208	0TR387500AA	CHIP 2SC3875S(ALY) KEC
Q2209	0TR387500AA	CHIP 2SC3875S(ALY) KEC
Q2210	0TR150400BA	CHIP 2SA1504S(ASY) KEC
Q2211	0TR150400BA	CHIP 2SA1504S(ASY) KEC
Q2212	0TR150400BA	CHIP 2SA1504S(ASY) KEC
Q2213	0TR150400BA	CHIP 2SA1504S(ASY) KEC
Q260	0TR150400BA	CHIP 2SA1504S(ASY) KEC
Q261	0TR150400BA	CHIP 2SA1504S(ASY) KEC
Q262	0TR150400BA	CHIP 2SA1504S(ASY) KEC
Q263	0TR150400BA	CHIP 2SA1504S(ASY) KEC
Q264	0TR150400BA	CHIP 2SA1504S(ASY) KEC
Q265	0TR150400BA	CHIP 2SA1504S(ASY) KEC
Q266	0TR387500AA	CHIP 2SC3875S(ALY) KEC
Q267	0TR150400BA	CHIP 2SA1504S(ASY) KEC
Q268	0TR150400BA	CHIP 2SA1504S(ASY) KEC
Q269	0TR150400BA	CHIP 2SA1504S(ASY) KEC
Q270	0TR150400BA	CHIP 2SA1504S(ASY) KEC
Q2700	0TR319809AA	KTC3198(KTC1815) TO92 50V 150MA
Q2701	0TR319809AA	KTC3198(KTC1815) TO92 50V 150MA
Q2702	0TR319809AA	KTC3198(KTC1815) TO92 50V 150MA
Q2703	0TR126609AA	KTA1266Y(KTA1015) TO92 50V 150MA
Q271	0TR150400BA	CHIP 2SA1504S(ASY) KEC
Q272	0TR150400BA	CHIP 2SA1504S(ASY) KEC
Q273	0TR387500AA	CHIP 2SC3875S(ALY) KEC
Q274	0TR387500AA	CHIP 2SC3875S(ALY) KEC
Q275	0TR387500AA	CHIP 2SC3875S(ALY) KEC
Q276	0TR387500AA	CHIP 2SC3875S(ALY) KEC
Q402	0TF630000CB	IRFS630B ST TO220F 200V 6.5A
Q403	0TRTH10007A	2SC5858 3P VCBO 1700V IC 22A
Q405	0TR126609AA	KTA1266Y(KTA1015) TO92 50V 150MA
Q405	0TR126609AA	KTA1266Y(KTA1015) TO92 50V 150MA
Q406	0TRFC10001A	KSC5042FYDTU ST TO220F 1500V 100MA
Q407	0TR126609AA	KTA1266Y(KTA1015) TO92 50V 150MA
Q408	0TR319809AA	KTC3198(KTC1815) TO92 50V 150MA
Q409	0TR319809AA	KTC3198(KTC1815) TO92 50V 150MA
Q410	0TR126609AA	KTA1266Y(KTA1015) TO92 50V 150MA
Q411	0TR205900AB	KTD2059Y TO220IS KEC
Q413	0TF630000CB	IRFS630B ST TO220F 200V 6.5A
Q416	0TR187900AA	2SD1879 BK SANYO
Q417	0TR319809AA	KTC3198(KTC1815) TO92 50V 150MA
Q420	0TR421009CB	BF421L(AMMO)TO92
Q423	0TR319809AA	KTC3198(KTC1815) TO92 50V 150MA
Q424	0TR126609AA	KTA1266Y(KTA1015) TO92 50V 150MA
Q428	0TR322709AA	KTC3227Y,TP(KTC1627A),KEC
Q432	0TR126609AA	KTA1266Y(KTA1015) TO92 50V 150MA

LOCA. NO	PART NO	DESCRIPTION
Q433	0TF630000CB	IRFS630B ST TO220F 200V 6.5A
Q500	0TR387500AA	CHIP 2SC3875S(ALY) KEC
Q501	0TR150400BA	CHIP 2SA1504S(ASY) KEC
Q502	0TR150400BA	CHIP 2SA1504S(ASY) KEC
Q503	0TR150400BA	CHIP 2SA1504S(ASY) KEC
Q504	0TR387500AA	CHIP 2SC3875S(ALY) KEC
Q505	0TR387500AA	CHIP 2SC3875S(ALY) KEC
Q506	0TR387500AA	CHIP 2SC3875S(ALY) KEC
Q507	0TR150400BA	CHIP 2SA1504S(ASY) KEC
Q508	0TR150400BA	CHIP 2SA1504S(ASY) KEC
Q509	0TR387500AA	CHIP 2SC3875S(ALY) KEC
Q510	0TR150400BA	CHIP 2SA1504S(ASY) KEC
Q511	0TR387500AA	CHIP 2SC3875S(ALY) KEC
Q512	0TR387500AA	CHIP 2SC3875S(ALY) KEC
Q513	0TR387500AA	CHIP 2SC3875S(ALY) KEC
Q514	0TR387500AA	CHIP 2SC3875S(ALY) KEC
Q600	0TR387500AA	CHIP 2SC3875S(ALY) KEC
Q601	0TR387500AA	CHIP 2SC3875S(ALY) KEC
Q602	0TR387500AA	CHIP 2SC3875S(ALY) KEC
Q603	0TR387500AA	CHIP 2SC3875S(ALY) KEC
Q606	0TR150400BA	CHIP 2SA1504S(ASY) KEC
Q607	0TR150400BA	CHIP 2SA1504S(ASY) KEC
Q608	0TR150400BA	CHIP 2SA1504S(ASY) KEC
Q609	0TR150400BA	CHIP 2SA1504S(ASY) KEC
Q610	0TR150400BA	CHIP 2SA1504S(ASY) KEC
Q611	0TR150400BA	CHIP 2SA1504S(ASY) KEC
Q612	0TR150400BA	CHIP 2SA1504S(ASY) KEC
Q613	0TR387500AA	CHIP 2SC3875S(ALY) KEC
Q614	0TR387500AA	CHIP 2SC3875S(ALY) KEC
Q615	0TR387500AA	CHIP 2SC3875S(ALY) KEC
Q700	0TR387500AA	CHIP 2SC3875S(ALY) KEC
Q700	0TR387500AA	CHIP 2SC3875S(ALY) KEC
Q701	0TR387500AA	CHIP 2SC3875S(ALY) KEC
Q702	0TR387500AA	CHIP 2SC3875S(ALY) KEC
Q703	0TR387500AA	CHIP 2SC3875S(ALY) KEC
Q703	0TR387500AA	CHIP 2SC3875S(ALY) KEC
Q704	0TR387500AA	CHIP 2SC3875S(ALY) KEC
Q705	0TR387500AA	CHIP 2SC3875S(ALY) KEC
Q706	0TR387500AA	CHIP 2SC3875S(ALY) KEC
Q707	0TR387500AA	CHIP 2SC3875S(ALY) KEC
Q708	0TR387500AA	CHIP 2SC3875S(ALY) KEC
Q709	0TR387500AA	CHIP 2SC3875S(ALY) KEC
Q710	0TR387500AA	CHIP 2SC3875S(ALY) KEC
Q711	0TR387500AA	CHIP 2SC3875S(ALY) KEC
Q802	0TR322709AA	KTC3227Y,TP(KTC1627A),KEC
Q831	0TR319809AA	KTC3198(KTC1815) TO92 50V 150MA
Q832	0TR319809AA	KTC3198(KTC1815) TO92 50V 150MA
Q872	0TR319809AA	KTC3198(KTC1815) TO92 50V 150MA
Q891	0TR319809AA	KTC3198(KTC1815) TO92 50V 150MA
Q901B	0TR437000BA	KTC4370AY TO220IS KEC
Q901G	0TR437000BA	KTC4370AY TO220IS KEC
Q901R	0TR437000BA	KTC4370AY TO220IS KEC

For Capacitor & Resistors, the charactors at 2nd and 3rd digit in the P/No. means as follows;	CC, CX, CK, CN : Ceramic CQ : Polyestor CE : Electrolytic	RD : Carbon Film RS : Metal Oxide Film RN : Metal Film RF : Fusible

LOCA. NO	PART NO	DESCRIPTION
Q902B	0TR319809AA	KTC3198(KTC1815) TO92 50V 150MA
Q902G	0TR319809AA	KTC3198(KTC1815) TO92 50V 150MA
Q902R	0TR319809AA	KTC3198(KTC1815) TO92 50V 150MA
Q905G	0TR126609AA	KTA1266Y(KTA1015) TO92 50V 150MA
QT01	0TR319809AA	KTC3198(KTC1815) TO92 50V 150MA
QT02	0TR319809AA	KTC3198(KTC1815) TO92 50V 150MA
QT03	0TR319809AA	KTC3198(KTC1815) TO92 50V 150MA
QT04	0TR319809AA	KTC3198(KTC1815) TO92 50V 150MA
QT05	0TR319809AA	KTC3198(KTC1815) TO92 50V 150MA
QT06	0TR319809AA	KTC3198(KTC1815) TO92 50V 150MA
QX100	0TR387500AA	CHIP 2SC3875S(ALY) KEC
QX101	0TR387500AA	CHIP 2SC3875S(ALY) KEC
QX102	0TR387500AA	CHIP 2SC3875S(ALY) KEC
QX103	0TR387500AA	CHIP 2SC3875S(ALY) KEC
QX104	0TR387500AA	CHIP 2SC3875S(ALY) KEC
QX105	0TR387500AA	CHIP 2SC3875S(ALY) KEC
QX600	0TR322709AA	KTC3227Y,TP(KTC1627A),KEC
DIODE		
D02	0DS113379BA	1SS133 T72 DO34 90V
D2701	0DS113379BA	1SS133 T72 DO34 90V
D2702	0DR210009AC	BAV21 DO35 200V 0.2A 1A 50SEC 100A
D2703	0DR210009AC	BAV21 DO35 200V 0.2A 1A 50SEC 100A
D401	0DS113379BA	1SS133 T72 DO34 90V
D402	0DS113379BA	1SS133 T72 DO34 90V
D403	0DS113379BA	1SS133 T72 DO34 90V
D404	0DS113379BA	1SS133 T72 DO34 90V
D406	0DS113379BA	1SS133 T72 DO34 90V
D409	0DR210009AC	BAV21 DO35 200V 0.2A 1A 50SEC 100A
D410	0DD200009AH	RU2AMV(1) TP SANKEN
D414	0DR150509BA	PR1505G 250NSEC 5UA
D415	0DR150509BA	PR1505G 250NSEC 5UA
D416	0DD340009EA	BYW34 TP (2A/400V) TELEFUNKEN
D417	0DD340009EA	BYW34 TP (2A/400V) TELEFUNKEN
D418	0DD340009EA	BYW34 TP (2A/400V) TELEFUNKEN
D419	0DD200009AH	RU2AMV(1) TP SANKEN
D420	0DD200009AH	RU2AMV(1) TP SANKEN
D421	0DS113379BA	1SS133 T72 DO34 90V
D422	0DD150009CE	GP15J 600V
D423	0DS113379BA	1SS133 T72 DO34 90V
D424	0DD100009AQ	RP1HV(1) TP SANKEN TP SANKEN
D425	0DS113379BA	1SS133 T72 DO34 90V
D427	0DR360000AA	FMG36S BK SANKEN 2.2V 100NSEC
D428	0DR500000CA	FMQG5GS TO3P 1700V 10A 50A 500U
D430	0DS113379BA	1SS133 T72 DO34 90V
D431	0DR149379AA	1N4937G 200NSEC 5UA
D434	0DS113379BA	1SS133 T72 DO34 90V
D435	0DS113379BA	1SS133 T72 DO34 90V
D437	0DS113379BA	1SS133 T72 DO34 90V
D440	0DD200009AH	RU2AMV(1) TP SANKEN
D488	0DD140009AA	EK14 V(1) 40V 1.5A 40A 0.2US 5MA
D500	0DD184009AA	KDS184S CHIP 85V 300MA KEC TP

LOCA. NO	PART NO	DESCRIPTION
D501	0DS113379BA	1SS133 T72 DO34 90V
D502	0DS113379BA	1SS133 T72 DO34 90V
D503	0DS113379BA	1SS133 T72 DO34 90V
D504	0DD100009AU	EU1AV(1) TP SANKEN TP SANKEN
D505	0DD100009AU	EU1AV(1) TP SANKEN TP SANKEN
D600	0DD184009AA	KDS184S CHIP 85V 300MA KEC TP
D601	0DD184009AA	KDS184S CHIP 85V 300MA KEC TP
D602	0DS113379BA	1SS133 T72 DO34 90V
D603	0DS113379BA	1SS133 T72 DO34 90V
D604	0DS113379BA	1SS133 T72 DO34 90V
D803	0DD100009AM	EU1ZV(1) TP SANKEN
D804	0DD100009AM	EU1ZV(1) TP SANKEN
D805	0DD100009AM	EU1ZV(1) TP SANKEN
D806	0DR010009AA	EG01C 1000V 0.5A 10A 100NSEC 50UA
D810	0DD100009AM	EU1ZV(1) TP SANKEN
D811	0DD100009AM	EU1ZV(1) TP SANKEN
D812	0DD100009AM	EU1ZV(1) TP SANKEN
D813	0DR010009AA	EG01C 1000V 0.5A 10A 100NSEC 50UA
D81A	0DD606000AA	RBV606 SANKEN BK NA 600V 6A
D81D	0DD110009DB	RM11CV(1) TP SANKEN TP SANKEN
D81F	0DRSA00121A	FMM26S(LF664) TO220FM 600V 1
D831	0DD420000BB	D4L20U SHINDENGEN
D832	0DZ240009DC	MTZJ2.4B
D841	0DD420000BB	D4L20U SHINDENGEN
D842	0DS113379BA	1SS133 T72 DO34 90V
D851	0DD420000BB	D4L20U SHINDENGEN
D852	0DR460009AA	RK46 DO214AC 60V 3.5A 70A 100SEC 3MA
D853	0DS113379BA	1SS133 T72 DO34 90V
D862	0DS113379BA	1SS133 T72 DO34 90V
D863	0DS113379BA	1SS133 T72 DO34 90V
D864	0DS113379BA	1SS133 T72 DO34 90V
D873	0DS113379BA	1SS133 T72 DO34 90V
D874	0DS113379BA	1SS133 T72 DO34 90V
D876	0DS113379BA	1SS133 T72 DO34 90V
D881	0DD100009AM	EU1ZV(1) TP SANKEN
D891	0DD410000AD	RU4AM,LFL1 SANKEN SANKEN
D892	0DD410000AD	RU4AM,LFL1 SANKEN SANKEN
D901	0DS113379BA	1SS133 T72 DO34 90V
D901B	0DR210009AC	BAV21 DO35 200V 0.2A 1A 50SEC 100A
D901G	0DR210009AC	BAV21 DO35 200V 0.2A 1A 50SEC 100A
D901R	0DR210009AC	BAV21 DO35 200V 0.2A 1A 50SEC 100A
D902	0DS113379BA	1SS133 T72 DO34 90V
D902B	0DD060009AC	TVR06J 600V 250NSEC
D902G	0DD060009AC	TVR06J 600V 250NSEC
D902R	0DD060009AC	TVR06J 600V 250NSEC
D903	0DD060009AC	TVR06J 600V 250NSEC
D903B	0DR210009AC	BAV21 DO35 200V 0.2A 1A 50SEC 100A
D903G	0DR210009AC	BAV21 DO35 200V 0.2A 1A 50SEC 100A
D903R	0DR210009AC	BAV21 DO35 200V 0.2A 1A 50SEC 100A
D904B	0DR210009AC	BAV21 DO35 200V 0.2A 1A 50SEC 100A
D904G	0DR210009AC	BAV21 DO35 200V 0.2A 1A 50SEC 100A
D904R	0DR210009AC	BAV21 DO35 200V 0.2A 1A 50SEC 100A

For Capacitor & Resistors, the charactors at 2nd and 3rd digit in the P/No. means as follows;	CC, CX, CK, CN : Ceramic CQ : Polyestor CE : Electrolytic	RD : Carbon Film RS : Metal Oxide Film RN : Metal Film RF : Fusible

LOCA. NO	PART NO	DESCRIPTION
D905B	0DR210009AC	BAV21 DO35 200V 0.2A 1A 50SEC 100A
D905G	0DR210009AC	BAV21 DO35 200V 0.2A 1A 50SEC 100A
D905R	0DR210009AC	BAV21 DO35 200V 0.2A 1A 50SEC 100A
D908B	0DR210009AC	BAV21 DO35 200V 0.2A 1A 50SEC 100A
D908G	0DR210009AC	BAV21 DO35 200V 0.2A 1A 50SEC 100A
D908R	0DR210009AC	BAV21 DO35 200V 0.2A 1A 50SEC 100A
D911B	0DR210009AC	BAV21 DO35 200V 0.2A 1A 50SEC 100A
D911G	0DR210009AC	BAV21 DO35 200V 0.2A 1A 50SEC 100A
D911R	0DR210009AC	BAV21 DO35 200V 0.2A 1A 50SEC 100A
DLT01	6301V00001D	LED ASSEMBLY,UEXLD051
DT01	0DL100000AE	LED,SA5711(DL1LO)
ZD100	0DZ330009DF	ZENERS,MTZJ33B
ZD100	0DZ330009DF	ZENERS,MTZJ33B
ZD101	0DZ330009DF	ZENERS,MTZJ33B
ZD2610	0DZRM00178A	ZENERS,UDZS TE17 5.1B
ZD2611	0DZRM00178A	ZENERS,UDZS TE17 5.1B
ZD2612	0DZRM00178A	ZENERS,UDZS TE17 5.1B
ZD2805	0DZ240009DC	ZENER,MTZJ2.4B
ZD401	0DZ910009AJ	ZENERS,MTZJ9.1B
ZD404	0DZ240009DC	ZENER,MTZJ2.4B
ZD405	0DZ510009DB	ZENERS,MTZJ5.1B
ZD406	0DZ510009DB	ZENERS,MTZJ5.1B
ZD407	0DZ820009AH	ZENERS,MTZJ8.2B
ZD410	0DZ560009CF	ZENERS,MTZJ5.6B
ZD411	0DZ130009CJ	ZENERS,MTZJ13B
ZD412	0DZ130009CJ	ZENERS,MTZJ13B
ZD503	0DZ910009AJ	ZENERS,MTZJ9.1B
ZD831	0DZ620009BB	ZENERS,MTZJ6.2B
ZD901B	0DZ560009CF	ZENERS,MTZJ5.6B
ZD901G	0DZ560009CF	ZENERS,MTZJ5.6B
ZD901R	0DZ560009CF	ZENERS,MTZJ5.6B
ZD902B	0DZ130009CJ	ZENERS,MTZJ13B
ZD902G	0DZ130009CJ	ZENERS,MTZJ13B
ZD902R	0DZ130009CJ	ZENERS,MTZJ13B

CAPACITOR

C01P	0CN1030F679	10000P 16V M
C02	0CE476DD618	47UF STD 10V 20%
C02P	0CE476DD618	47UF STD 10V 20%
C04	0CE477DD618	470UF STD 10V M
C101	0CE227DF618	220UF STD 16V M
C106	0CE227DF618	220UF STD 16V M
C110	0CE475DK618	4.7UF STD 50V 20%
C112	0CE106DK618	10UF STD 50V M
C112	0CE106DK618	10UF STD 50V M
C115	0CE477DD618	470UF STD 10V M
C115	0CE477DD618	470UF STD 10V M
C116	0CE108DD618	1000UF STD 10V M
C118	0CE475DK618	4.7UF STD 50V 20%
C1201	0CE475DK618	4.7UF STD 50V 20%
C1202	0CE475DK618	4.7UF STD 50V 20%
C1203	0CE475DK618	4.7UF STD 50V 20%

LOCA. NO	PART NO	DESCRIPTION
C1205	0CE475DK618	4.7UF STD 50V 20%
C1206	0CN1040K949	0.1M 50V Z F
C1208	0CN2210K519	220P 50V K B
C1209	0CN2210K519	220P 50V K B
C121	0CE106DF618	10UF STD 16V M
C125	0CE477DD618	470UF STD 10V M
C126	0CE106DK618	10UF STD 50V M
C129	0CE477DD618	470UF STD 10V M
C13	0CC1600K415	16P 50V J NP0 TS
C134	0CE227DF618	220UF STD 16V M
C14	0CC1600K415	16P 50V J NP0 TS
C140	0CE106DF618	10UF STD 16V M
C142	0CE106DF618	10UF STD 16V M
C15	0CE477DD618	470UF STD 10V M
C158	0CE227DF618	220UF STD 16V M
C16	0CE105DK618	1UF STD 50V M
C163	0CE106DF618	10UF STD 16V M
C167	0CE106DF618	10UF STD 16V M
C17	0CC0600K115	6P 50V D NP0 TS
C174	0CE227DF618	220UF STD 16V M
C178	0CK104DK56A	0.1UF 2012 50V 10%
C18	0CC0500K115	5P 50V D NP0 TS
C184	0CK104DK56A	0.1UF 2012 50V 10%
C186	0CE476DF618	47UF STD 16V M
C193	0CE106DF618	10UF STD 16V M
C195	0CK104DK56A	0.1UF 2012 50V 10%
C196	0CK104DK56A	0.1UF 2012 50V 10%
C198	0CK104DK56A	0.1UF 2012 50V 10%
C199	0CK104DK56A	0.1UF 2012 50V 10%
C2032	0CC3310K405	330P 50V J SL TS
C2033	0CC3310K405	330P 50V J SL TS
C2034	0CC3310K405	330P 50V J SL TS
C2035	0CC3310K405	330P 50V J SL TS
C2036	0CC3310K405	330P 50V J SL TS
C2037	0CE108DJ618	1000UF STD 35V M
C2038	0CE108DJ618	1000UF STD 35V M
C2050	0CE108DJ618	1000UF STD 35V M
C2052	0CE107DF618	100UF STD 16V M
C2054	0CE107DF618	100UF STD 16V M
C2056	0CE107DF618	100UF STD 16V M
C2060	0CE108DJ618	1000UF STD 35V M
C2061	0CE108DJ618	1000UF STD 35V M
C2063	0CK1030K945	0.01UF 50V Z F TR
C2064	0CK1030K945	0.01UF 50V Z F TR
C2065	0CK1030K945	0.01UF 50V Z F TR
C2066	0CK1030K945	0.01UF 50V Z F TR
C2067	0CK1030K945	0.01UF 50V Z F TR
C2069	0CK1030K945	0.01UF 50V Z F TR
C2070	0CE477DD618	470UF STD 10V M
C2071	0CE477DD618	470UF STD 10V M
C2072	0CE477DD618	470UF STD 10V M
C2073	0CE477DD618	470UF STD 10V M

For Capacitor & Resistors, the charactors at 2nd and 3rd digit in the P/No. means as follows;	CC, CX, CK, CN : Ceramic CQ : Polyestor CE : Electrolytic	RD : Carbon Film RS : Metal Oxide Film RN : Metal Film RF : Fusible

LOCA. NO	PART NO	DESCRIPTION
C2074	0CK1030K945	0.01UF 50V Z F TR
C2075	0CK1030K945	0.01UF 50V Z F TR
C2080	0CK1030K945	0.01UF 50V Z F TR
C2081	0CK1030K945	0.01UF 50V Z F TR
C2082	0CK1030K945	0.01UF 50V Z F TR
C2094	0CK1030K945	0.01UF 50V Z F TR
C2095	0CK1030K945	0.01UF 50V Z F TR
C2096	0CK1030K945	0.01UF 50V Z F TR
C21	0CE105DK618	1UF STD 50V M
C2142	0CE107DF618	100UF STD 16V M
C2143	0CE107DF618	100UF STD 16V M
C2170	0CE475DK618	4.7UF STD 50V 20%
C2202	0CE476DF618	47UF STD 16V M
C2207	0CE476DF618	47UF STD 16V M
C2210	0CE476DF618	47UF STD 16V M
C2215	0CE476DF618	47UF STD 16V M
C225	0CE476VF6DC	47UF MV 16V 20%
C226	0CK104DK56A	0.1UF 2012 50V 10%
C260	0CE227VF6DC	220UF MV 16V 20%
C2605	0CE107DF618	100UF STD 16V M
C2606	0CE107DF618	100UF STD 16V M
C261	0CE227VF6DC	220UF MV 16V 20%
C262	0CE227VF6DC	220UF MV 16V 20%
C2621	0CE106DF618	10UF STD 16V M
C2623	0CE227DF618	220UF STD 16V M
C263	0CK104DK56A	0.1UF 2012 50V 10%
C27	0CE107DD618	100UF STD 10V M
C2700	0CC3310K405	330P 50V J SL TS
C2701	0CE108DJ618	1000UF STD 35V M
C2702	0CE108DJ618	1000UF STD 35V M
C2703	0CE108DJ618	1000UF STD 35V M
C2704	0CE225DK618	2.2UF STD 50V 20%
C2705	0CE225DK618	2.2UF STD 50V 20%
C2706	0CK1510K515	150P 50V K B TS
C2707	0CK1510K515	150P 50V K B TS
C2708	0CK1510K515	150P 50V K B TS
C2709	0CK1510K515	150P 50V K B TS
C271	0CK104DK56A	0.1UF 2012 50V 10%
C2710	0CK1510K515	150P 50V K B TS
C2711	0CK1510K515	150P 50V K B TS
C2712	0CK1030K945	0.01UF 50V Z F TR
C2713	0CK1030K945	0.01UF 50V Z F TR
C272	0CK104DK56A	0.1UF 2012 50V 10%
C273	0CK104DK56A	0.1UF 2012 50V 10%
C274	0CK104DK56A	0.1UF 2012 50V 10%
C275	0CK104DK56A	0.1UF 2012 50V 10%
C276	0CK104DK56A	0.1UF 2012 50V 10%
C277	0CK104DK56A	0.1UF 2012 50V 10%
C2786	0CN1040K949	0.1M 50V Z F
C279	0CK104DK56A	0.1UF 2012 50V 10%
C285	0CE227VF6DC	220UF MV 16V 20%
C286	0CK104DK56A	0.1UF 2012 50V 10%

LOCA. NO	PART NO	DESCRIPTION
C287	0CE107VF6DC	100UF MV 16V 20%
C288	0CK104DK56A	0.1UF 2012 50V 10%
C289	0CK104DK56A	0.1UF 2012 50V 10%
C290	0CK104DK56A	0.1UF 2012 50V 10%
C293	0CK104DK56A	0.1UF 2012 50V 10%
C294	0CK104DK56A	0.1UF 2012 50V 10%
C295	0CK104DK56A	0.1UF 2012 50V 10%
C296	0CK104DK56A	0.1UF 2012 50V 10%
C2961	0CE227DD618	220UF STD 10V M
C297	0CK104DK56A	0.1UF 2012 50V 10%
C298	0CK104DK56A	0.1UF 2012 50V 10%
C299	0CK104DK56A	0.1UF 2012 50V 10%
C30	0CK104DK56A	0.1UF 2012 50V 10%
C300	0CK104DK56A	0.1UF 2012 50V 10%
C301	0CK104DK56A	0.1UF 2012 50V 10%
C302	0CK104DK56A	0.1UF 2012 50V 10%
C303	0CK104DK56A	0.1UF 2012 50V 10%
C304	0CK104DK56A	0.1UF 2012 50V 10%
C305	0CK104DK56A	0.1UF 2012 50V 10%
C306	0CK104DK56A	0.1UF 2012 50V 10%
C307	0CK104DK56A	0.1UF 2012 50V 10%
C308	0CK104DK56A	0.1UF 2012 50V 10%
C309	0CK104DK56A	0.1UF 2012 50V 10%
C310	0CE227VF6DC	220UF MV 16V 20%
C311	0CE227VF6DC	220UF MV 16V 20%
C312	0CE105VK6DC	1UF MV 50V 20%
C312	0CE105SK6DC	1UF MVG 50V M
C315	0CE107VF6DC	100UF MV 16V 20%
C316	0CE107VF6DC	100UF MV 16V 20%
C318	0CE105VK6DC	1UF MV 50V 20%
C318	0CE105SK6DC	1UF MVG 50V M
C319	0CE476VF6DC	47UF MV 16V 20%
C320	0CK104DK56A	0.1UF 2012 50V 10%
C322	0CE227VF6DC	220UF MV 16V 20%
C324	0CK104DK56A	0.1UF 2012 50V 10%
C325	0CK104DK56A	0.1UF 2012 50V 10%
C327	0CK104DK56A	0.1UF 2012 50V 10%
C328	0CK104DK56A	0.1UF 2012 50V 10%
C328	0CE105VK6DC	1UF MV 50V 20%
C330	0CK104DK56A	0.1UF 2012 50V 10%
C331	0CK104DK56A	0.1UF 2012 50V 10%
C332	0CK104DK56A	0.1UF 2012 50V 10%
C333	0CK104DK56A	0.1UF 2012 50V 10%
C334	0CK104DK56A	0.1UF 2012 50V 10%
C339	0CE226SF6DC	22UF MVG 16V M
C340	0CK104DK56A	0.1UF 2012 50V 10%
C342	0CK104DK56A	0.1UF 2012 50V 10%
C343	0CK104DK56A	0.1UF 2012 50V 10%
C344	0CK104DK56A	0.1UF 2012 50V 10%
C345	0CK104DK56A	0.1UF 2012 50V 10%
C345	0CK104DK56A	0.1UF 2012 50V 10%
C346	0CK104DK56A	0.1UF 2012 50V 10%

For Capacitor & Resistors, the charactors at 2nd and 3rd digit in the P/No. means as follows;	CC, CX, CK, CN : Ceramic CQ : Polyestor CE : Electrolytic	RD : Carbon Film RS : Metal Oxide Film RN : Metal Film RF : Fusible

LOCA. NO	PART NO	DESCRIPTION
C347	0CK104DK56A	0.1UF 2012 50V 10%
C348	0CE226SF6DC	22UF MVG 16V M
C355	0CK104DK56A	0.1UF 2012 50V 10%
C355	0CK104DK56A	0.1UF 2012 50V 10%
C356	0CK104DK56A	0.1UF 2012 50V 10%
C357	0CK104DK56A	0.1UF 2012 50V 10%
C358	0CK104DK56A	0.1UF 2012 50V 10%
C362	0CK104DK56A	0.1UF 2012 50V 10%
C363	0CE105SK6DC	1UF MVG 50V M
C365	0CK104DK56A	0.1UF 2012 50V 10%
C366	0CK104DK56A	0.1UF 2012 50V 10%
C367	0CK104DK56A	0.1UF 2012 50V 10%
C368	0CK104DK56A	0.1UF 2012 50V 10%
C370	0CE106VF6DC	10UF MV 16V 20%
C371	0CK104DK56A	0.1UF 2012 50V 10%
C372	0CK104DK56A	0.1UF 2012 50V 10%
C373	0CK104DK56A	0.1UF 2012 50V 10%
C374	0CK104DK56A	0.1UF 2012 50V 10%
C38	0CK104DK56A	0.1UF 2012 50V 10%
C380	0CE226SF6DC	22UF MVG 16V M
C381	0CK104DK56A	0.1UF 2012 50V 10%
C387	0CE476VF6DC	47UF MV 16V 20%
C39	0CK104DK56A	0.1UF 2012 50V 10%
C40	0CE476DD618	47UF STD 10V 20%
C401	0CE6851K652	6.8UF SM,SA 50V 20%
C403	0CK47101515	470P 1KV K B TS
C405	0CE107DK618	100UF STD 50V M
C406	181-013Y	MPP 0.82UF 400V 5%,5%
C407	181-010S	0.0033UF 800V 5%,5%
C409	181-009R	PP 200V 0.022UF K
C410	0CQ6821N509	0.0068UF D 100V 10%
C410	0CQ1041N509	0.1UF D 100V 10%
C411	181-091G	DEHR33D471KN3A 470PF 2KV 10%,10%
C412	0CE107DK618	100UF STD 50V M
C412	0CE107DK618	100UF STD 50V M
C413	0CE477DF618	470UF STD 16V 20%
C414	0CE477DF618	470UF STD 16V 20%
C415	181-091G	DEHR33D471KN3A 470PF 2KV 10%,10%
C416	0CQ3341N401	0.33UF D 100V 5%
C417	0CE106DR618	10UF STD 250V M
C418	0CE107DF618	100UF STD 16V M
C419	0CE227DD618	220UF STD 10V M
C420	0CE107DK618	100UF STD 50V M
C421	0CE106DK618	10UF STD 50V M
C421	0CE106DK618	10UF STD 50V M
C423	0CE107DK618	100UF STD 50V M
C424	0CK3320W515	3300P 500V K B TS
C425	0CE107DK618	100UF STD 50V M
C426	0CE107DK618	100UF STD 50V M
C427	181-091Q	R 470PF 1KV 10%,10%
C42A	0CE475DK618	4.7UF STD 50V 20%
C430	0CK47101515	470P 1KV K B TS

LOCA. NO	PART NO	DESCRIPTION
C432	0CN1020K519	1000P 50V K B
C433	0CN1020K519	1000P 50V K B
C435	0CQ1042K439	0.1UF S 50V 5%
C436	181-015J	MPP 1600V 0.0086UF H
C437	0CN6810K519	680P 50V K B
C438	0CQ1041N509	0.1UF D 100V 10%
C440	0CK56101515	560P 1KV K B TS
C443	0CC1010K415	100P 50V J
C444	0CQ3321N509	0.0033UF D 100V 10%
C446	0CN1040K949	0.1M 50V Z F
C448	0CQ1031N509	0.01UF D 100V 10%
C449	0CE105DK618	1UF STD 50V M
C451	0CQ2721N409	0.0027UF D 100V 5%
C452	0CE105DK618	1UF STD 50V M
C455	0CQ1042K439	0.1UF S 50V 5%
C461	0CK47202510	4700P 2KV K B S
C462	0CE226CR618	22UF SHL,SD 250V M
C464	181-015D	MPP 1600V 0.0062UF H
C466	0CE227DK618	220UF STD 50V M
C467	0CE227DK618	220UF STD 50V M
C468	181-009V	PP 200V 0.047UF K
C469	181-007D	MPE ECQV1H154JL3(TR), 50V 0.15UF J
C46D	0CE107DF618	100UF STD 16V M
C46H	0CN1040K949	0.1M 50V Z F
C46K	0CE106DK618	10UF STD 50V M
C470	0CK3320W515	3300P 500V K B TS
C471	181-091Q	R 470PF 1KV 10%,10%
C472	181-091Q	R 470PF 1KV 10%,10%
C474	0CE107DK618	100UF STD 50V M
C475	181-014N	MPP 1600V 0.01UF J
C476	181-014N	MPP 1600V 0.01UF J
C477	0CK1810W515	180P 500V K B TS
C478	0CE227BP650	220UF KME TYPE 160V 20%
C478	0CE227BP650	220UF KME TYPE 160V 20%
C481	0CN6810K519	680P 50V K B
C481	0CN6810K519	680P 50V K B
C484	0CE476DK618	47UF STD 50V M
C486	0CE105DK618	1UF STD 50V M
C491	0CN1040K949	0.1M 50V Z F
C493	0CN1040K949	0.1M 50V Z F
C49A	0CE106DK618	10UF STD 50V M
C49B	0CE106DK618	10UF STD 50V M
C500	0CE477DD618	470UF STD 10V M
C502	181-007H	MPE ECQV1H474JL3(TR), 50V 0.47UF J
C503	0CE476DD618	47UF STD 10V 20%
C504	181-007H	MPE ECQV1H474JL3(TR), 50V 0.47UF J
C506	0CE475DK618	4.7UF STD 50V 20%
C507	0CK104DK56A	0.1UF 2012 50V 10%
C508	0CK104DK56A	0.1UF 2012 50V 10%
C509	0CK104DK56A	0.1UF 2012 50V 10%
C510	0CK104DK56A	0.1UF 2012 50V 10%
C511	0CK104DK56A	0.1UF 2012 50V 10%

For Capacitor & Resistors, the charactors at 2nd and 3rd digit in the P/No. means as follows;	CC, CX, CK, CN : Ceramic CQ : Polyestor CE : Electrolytic	RD : Carbon Film RS : Metal Oxide Film RN : Metal Film RF : Fusible

LOCA. NO	PART NO	DESCRIPTION
C512	0CK104DK56A	0.1UF 2012 50V 10%
C513	0CK104DK56A	0.1UF 2012 50V 10%
C514	0CK104DK56A	0.1UF 2012 50V 10%
C515	0CK104DK56A	0.1UF 2012 50V 10%
C516	0CK104DK56A	0.1UF 2012 50V 10%
C517	0CE476DF618	47UF STD 16V M
C518	0CK104DK56A	0.1UF 2012 50V 10%
C519	0CE476DF618	47UF STD 16V M
C521	0CE477DH618	470UF STD 25V M
C522	0CK104DK56A	0.1UF 2012 50V 10%
C523	181-442Z	PE,ECQB1H104KF3(TR)
C524	181-442Z	PE,ECQB1H104KF3(TR)
C525	0CK104DK56A	0.1UF 2012 50V 10%
C527	0CK104DK56A	0.1UF 2012 50V 10%
C528	181-007H	MPE ECQV1H474JL3(TR), 50V 0.47UF J
C529	0CE226DF618	22UF STD 16V M
C530	0CK104DK56A	0.1UF 2012 50V 10%
C532	0CE227DF618	220UF STD 16V M
C535	0CE106DK618	10UF STD 50V M
C537	0CE476DD618	47UF STD 10V 20%
C539	0CK104DK56A	0.1UF 2012 50V 10%
C541	0CQ4721N509	0.0047UF D 100V 10%
C542	181-007H	MPE ECQV1H474JL3(TR), 50V 0.47UF J
C545	0CE107DF618	100UF STD 16V M
C546	0CK104DK56A	0.1UF 2012 50V 10%
C547	0CK104DK56A	0.1UF 2012 50V 10%
C549	0CK104DK56A	0.1UF 2012 50V 10%
C550	0CK104DK56A	0.1UF 2012 50V 10%
C552	0CE108BF618	1000UF KME 16V M
C552	0CE108DF618	1000UF STD 16V M
C553	0CK104DK56A	0.1UF 2012 50V 10%
C554	0CK104DK56A	0.1UF 2012 50V 10%
C555	0CK104DK56A	0.1UF 2012 50V 10%
C556	0CE107DF618	100UF STD 16V M
C557	0CK104DK56A	0.1UF 2012 50V 10%
C558	0CK104DK56A	0.1UF 2012 50V 10%
C559	0CE107DF618	100UF STD 16V M
C560	0CK104DK56A	0.1UF 2012 50V 10%
C563	0CE476DF618	47UF STD 16V M
C612	0CE106DF618	10UF STD 16V M
C613	0CE476DF618	47UF STD 16V M
C614	0CK104DK56A	0.1UF 2012 50V 10%
C616	0CE476DF618	47UF STD 16V M
C618	0CK104DK56A	0.1UF 2012 50V 10%
C619	0CK104DK56A	0.1UF 2012 50V 10%
C620	0CE335DK618	3.3UF STD 50V 20%
C621	0CE106DF618	10UF STD 16V M
C622	0CE106DF618	10UF STD 16V M
C623	0CE107DF618	100UF STD 16V M
C624	0CK104DK56A	0.1UF 2012 50V 10%
C629	0CK104DK56A	0.1UF 2012 50V 10%
C634	0CE476DF618	47UF STD 16V M

LOCA. NO	PART NO	DESCRIPTION
C649	0CE107DF618	100UF STD 16V M
C651	0CK104DK56A	0.1UF 2012 50V 10%
C662	0CE226DF618	22UF STD 16V M
C663	0CE226DF618	22UF STD 16V M
C668	0CE475DK618	4.7UF STD 50V 20%
C670	0CE475DK618	4.7UF STD 50V 20%
C671	0CE105DK618	1UF STD 50V M
C676	0CE106DF618	10UF STD 16V M
C676	0CE106DF618	10UF STD 16V M
C677	0CE477DF618	470UF STD 16V 20%
C678	0CE475DK618	4.7UF STD 50V 20%
C678	0CE475DK618	4.7UF STD 50V 20%
C679	181-442Z	PE,ECQB1H104KF3(TR)
C686	0CE106DK618	10UF STD 50V M
C687	0CE106DK618	10UF STD 50V M
C688	0CE227DH618	220UF STD 25V M
C688	0CE227DF618	220UF STD 16V M
C690	0CE227DD618	220UF STD 10V M
C691	0CE227DD618	220UF STD 10V M
C700	0CE227DF618	220UF STD 16V M
C702	0CE227DF618	220UF STD 16V M
C703	0CK104DK56A	0.1UF 2012 50V 10%
C709	0CE476DF618	47UF STD 16V M
C711	0CK104DK56A	0.1UF 2012 50V 10%
C718	0CE105DK618	1UF STD 50V M
C719	0CE105DK618	1UF STD 50V M
C720	0CE475CK636	4.7UF SHL,SD 50V 20%
C721	0CE475CK636	4.7UF SHL,SD 50V 20%
C723	0CE105DK618	1UF STD 50V M
C724	0CE105DK618	1UF STD 50V M
C725	0CE105DK618	1UF STD 50V M
C726	0CE105DK618	1UF STD 50V M
C727	0CE105DK618	1UF STD 50V M
C728	0CK104DK56A	0.1UF 2012 50V 10%
C730	0CE105DK618	1UF STD 50V M
C734	0CE105DK618	1UF STD 50V M
C735	0CE105DK618	1UF STD 50V M
C740	0CE108DF618	1000UF STD 16V M
C741	0CE227DF618	220UF STD 16V M
C742	0CE108DH618	1000UF STD 25V M
C743	0CE108DF618	1000UF STD 16V M
C744	0CE477DD618	470UF STD 10V M
C745	0CE477DD618	470UF STD 10V M
C802	0CE3366W650	33UF SMS,SG 500V 20%
C803	181-001U	LUG(85) 470UF 450V 20% FM
C804	181-011D	PP 1600V 0.0022UF J
C805	0CE476BK618	47UF KME 50V M
C805	0CE476DK618	47UF STD 50V M
C806	0CK8210K515	820P 50V K B TS
C807	181-091R	R 1000PF 1KV 10%,10%
C80A	0CQZVBK002B	A.C 275V 0.15UF K (S=22.5)
C810	0CE476DK618	47UF STD 50V M

For Capacitor & Resistors, the charactors at 2nd and 3rd digit in the P/No. means as follows;	CC, CX, CK, CN : Ceramic CQ : Polyestor CE : Electrolytic	RD : Carbon Film RS : Metal Oxide Film RN : Metal Film RF : Fusible

LOCA. NO	PART NO	DESCRIPTION
C811	0CE476DK618	47UF STD 50V M
C812	0CK8210K515	820P 50V K B TS
C813	181-010K	PP 0.01UF 630V 5% FM 7.5MM
C816	181-091Q	R 470PF 1KV 10%,10%
C81B	0CQZVBK002B	A.C 275V 0.15UF K (S=22.5)
C81D	181-001K	CE 450V 220UF M LUG(105)
C82A	0CK10202510	1000P 2KV K B S
C82B	0CK10202510	1000P 2KV K B S
C82C	181-120N	1000PF 4KV M E FMTW LEAD4.5
C82H	0CK10202510	1000P 2KV K B S
C82J	0CK10202510	1000P 2KV K B S
C830	181-120K	2200PF 4KV M E FMTW LEAD 4.5
C832	0CE337DF618	330UF STD 16V M
C833	0CK10201515	1000P 1KV K B TS
C834	0CE475DK618	4.7UF STD 50V 20%
C841	181-091Q	R 470PF 1KV 10%,10%
C842	0CE228DF618	2200UF STD 16V M
C851	181-091Q	R 470PF 1KV 10%,10%
C852	0CE2286H61A	2200UF SMS,SG 25V 20%
C853	0CE108DF618	1000UF STD 16V M
C854	0CE108DF618	1000UF STD 16V M
C861	181-091Q	R 470PF 1KV 10%,10%
C862	0CE228CL611	2200UF SHL,SD 63V M FL BK7.5
C863	0CE228CL611	2200UF SHL,SD 63V M FL BK7.5
C866	0CE475CK636	4.7UF SHL,SD 50V 20%
C871	181-091Q	R 470PF 1KV 10%,10%
C872	181-091Q	R 470PF 1KV 10%,10%
C873	0CE228BK650	2200UF KME TYPE 50V 20%
C874	0CE228BK650	2200UF KME TYPE 50V 20%
C876	0CE105DK618	1UF STD 50V M
C881	181-091Q	R 470PF 1KV 10%,10%
C882	0CE337DK618	330UF STD 50V M
C884	0CE337DK618	330UF STD 50V M
C888	0CE475BP618	4.7UF KME TYPE 160V 20%
C889	0CN1030F679	10000P 16V M Y
C891	181-091R	R 1000PF 1KV 10%,10%
C892	0CE227BP650	220UF KME TYPE 160V 20%
C893	0CE227BP650	220UF KME TYPE 160V 20%
C895	181-091R	R 1000PF 1KV 10%,10%
C896	0CE227BP650	220UF KME TYPE 160V 20%
C897	0CE107CP618	100U SHL 160V M
C898	0CQ1041N509	0.1UF D 100V 10%
C899	0CE475BP618	4.7UF KME TYPE 160V 20%
C901	0CE106BK618	10UF KME 50V M
C901B	0CE107DF618	100UF STD 16V M
C901G	0CE107DF618	100UF STD 16V M
C901R	0CE107DF618	100UF STD 16V M
C902	0CE106DH618	10UF STD 25V M
C902B	0CE475DK618	4.7UF STD 50V 20%
C902G	0CE475DK618	4.7UF STD 50V 20%
C902R	0CE475DK618	4.7UF STD 50V 20%
C903	0CE107DH618	100UF STD 25V M

LOCA. NO	PART NO	DESCRIPTION
C903B	0CK1030K945	0.01UF 50V Z F TR
C903G	0CK1030K945	0.01UF 50V Z F TR
C903R	0CK1030K945	0.01UF 50V Z F TR
C904	0CE107DF618	100UF STD 16V M
C904B	0CK1030K945	0.01UF 50V Z F TR
C904G	0CK1030K945	0.01UF 50V Z F TR
C904R	0CK1030K945	0.01UF 50V Z F TR
C905	0CE107DH618	100UF STD 25V M
C905B	0CC0500K115	5P 50V D NP0 TS
C905G	0CC0500K115	5P 50V D NP0 TS
C905R	0CC0200K115	2PF D 50V 0.5 PF NP0 TR
C906	0CE106DP618	10UF STD 160V M
C906B	0CE476DR618	47UF STD 250V 20%
C906G	0CE476DR618	47UF STD 250V 20%
C906R	0CE476DR618	47UF STD 250V 20%
C907B	0CE106DR618	10UF STD 250V M
C907G	0CE106DR618	10UF STD 250V M
C907R	0CE106DR618	10UF STD 250V M
C908	0CE107DF618	100UF STD 16V M
C908B	0CK5610W515	560P 500V K B TS
C908G	0CK5610W515	560P 500V K B TS
C908R	0CK5610W515	560P 500V K B TS
C909	0CE107DK618	100UF STD 50V M
C909B	0CK22202515	2200PF 2KV K B TR
C909G	0CK22202515	2200PF 2KV K B TR
C909R	0CK22202515	2200PF 2KV K B TR
C910	0CQ1031N509	0.01UF D 100V 10%
C910B	0CN1040K949	0.1M 50V Z F
C910G	0CN1040K949	0.1M 50V Z F
C910R	0CN1040K949	0.1M 50V Z F
C911	181-007C	MPE ECQV1H104JL3(TR), 50V 0.1UF J
C911B	0CQZVBK002A	A.C 275V 0.1UF M (S=15)
C911G	0CQZVBK002A	A.C 275V 0.1UF M (S=15)
C911R	0CQZVBK002A	A.C 275V 0.1UF M (S=15)
C912	181-007C	MPE ECQV1H104JL3(TR), 50V 0.1UF J
C912B	0CK1030W510	0.01U 500V K B S
C912G	0CK1030W510	0.01U 500V K B S
C912R	0CK1030W510	0.01U 500V K B S
C913	0CC1510K405	150PF 50V J SL TR
C914	0CN1040K949	0.1M 50V Z F
C915	181-091N	SL 100PF 1KV 10%,10%
C916	181-091N	SL 100PF 1KV 10%,10%
C917	0CK1030W510	0.01U 500V K B S
C917G	0CN4710K519	470P 50V K B
C936	0CE107BP61A	100UF KME 160V M
C941	0CK1030W510	0.01U 500V K B S
CT01	0CN1040K949	0.1M 50V Z F
“(45”)	0CX6800K409	68P 50V J SL
CT02	0CX6800K409	68P 50V J SL
CT03	0CX6800K409	68P 50V J SL
“(45”)	0CN1040K949	0.1M 50V Z F
CT04	0CN1040K949	0.1M 50V Z F

For Capacitor & Resistors, the charactors at 2nd and 3rd digit in the P/No. means as follows;	CC, CX, CK, CN : Ceramic CQ : Polyestor CE : Electrolytic	RD : Carbon Film RS : Metal Oxide Film RN : Metal Film RF : Fusible

LOCA. NO	PART NO	DESCRIPTION
“(45”)	0CE1074F618	100UF SRA 16V M
CT05	0CE1074F618	100UF SRA 16V M
“(45”)	0CN1040K949	0.1M 50V Z F
CT06	0CX6800K409	68P 50V J SL
“(45”)	0CE1074F618	100UF SRA 16V M
CT07	0CX6800K409	68P 50V J SL
CT08	0CN1040K949	0.1M 50V Z F
CT09	0CE1074F618	100UF SRA 16V M
CT10	0CE4763F618	47UF SRE 16V M
CT11	0CE4763F618	47UF SRE 16V M
CX101	0CE107DF618	100UF STD 16V M
CX102	0CE106DF618	10UF STD 16V M
CX103	0CE106DF618	10UF STD 16V M
CX104	0CE106DF618	10UF STD 16V M
CX113	0CE106DF618	10UF STD 16V M
CX114	0CE106DF618	10UF STD 16V M
CX115	0CE106DF618	10UF STD 16V M
CX124	0CE107DF618	100UF STD 16V M
CX600	0CE226DK618	22UF STD 50V M
CX600	0CE226DK618	22UF STD 50V M
CX601	0CQ1831N509	0.018UF D 100V 10%
CX603	181-442Z	PE,ECQB1H104KF3(TR)
CX604	181-442Z	PE,ECQB1H104KF3(TR)
CX609	0CQ1831N509	0.018UF D 100V 10%
CX610	0CE104DK618	0.1000UF STD 50V M
CX611	0CE106DK618	10UF STD 50V M
CX612	181-442Z	PE,ECQB1H104KF3(TR)
CX613	0CE106DK618	10UF STD 50V M
CX615	0CE226DK618	22UF STD 50V M
CX616	0CE226DK618	22UF STD 50V M
CX617	0CE108DK61A	1000UF STD 50V M
CX618	0CE108DK61A	1000UF STD 50V M
CX619	181-442Z	PE,ECQB1H104KF3(TR)
CX630	0CE228DK650	2200UF STD 50V M
R41L	0CN1020K519	1000P 50V K B
R41L	0CN1020K519	1000P 50V K B

JACK

JA1201	6613V00010D	JACK ASSEMBLY,PMJ016D 3P
“(45”)	6613V00004R	JACK ASSEMBLY,PJ6054L 4PIN
JK100	6612JH003FB	JACK,RCA PPJ136B 9PIN
JK101	380-404A	JACK,DIN PHSJ9504 HOSIDEN .
JK600	6612JH003FC	JACK,RCA PPJ136C 5PIN
JKX100	6612VJH022C	JACK,RCA PPJ125C 10PIN

COIL & TRANSFORMER

L01P	0LA0102K119	INDUCTOR,10UH K
L03	0LA0102K119	INDUCTOR,10UH K
L04	0LA0391K119	INDUCTOR,3.9UH K
L100	0LA0102K139	INDUCTOR,10UH K
L100	0LA0102K139	INDUCTOR,10UH K
L102	0LA0102K139	INDUCTOR,10UH K

LOCA. NO	PART NO	DESCRIPTION
L1203	0LA0472K119	INDUCTOR,47UH K
L1204	0LA0472K119	INDUCTOR,47UH K
L261	0LA0102K119	INDUCTOR,10UH K
L265	0LA0102K119	INDUCTOR,10UH K
L2700	150-C02F	COIL,CHOKE 82UH
L2701	150-C02F	COIL,CHOKE 82UH
L2702	150-C02F	COIL,CHOKE 82UH
L2703	150-C02F	COIL,CHOKE 82UH
L2704	0LA0101K119	INDUCTOR,1.0UH K
L2705	0LA0101K119	INDUCTOR,1.0UH K
L2706	0LA0101K119	INDUCTOR,1.0UH K
L2707	0LA0101K119	INDUCTOR,1.0UH K
L2708	0LA0101K119	INDUCTOR,1.0UH K
L2709	0LA0101K119	INDUCTOR,1.0UH K
L2711	0LA0102K139	INDUCTOR,10UH K
L2712	0LA0102K139	INDUCTOR,10UH K
L401	150-717J	COIL,CHOKE 560UH (E/W)
L402	6140VY0018A	COIL,LINEARITY 23.5TURN
“(45”)	6140VE0001Z	COIL,LINEARITY 27.5TURN
L404	0LA1001K139	INDUCTOR,1000UH 10% A
L405	150-717K	COIL,CHOKE 1.1UH
L405	150-717J	COIL,CHOKE 560UH (E/W)
L500	0LA0222K119	INDUCTOR,22UH K
L501	0LA0102K119	INDUCTOR,10UH K
L502	0LA0222K119	INDUCTOR,22UH K
L503	0LA0102K119	INDUCTOR,10UH K
L702	150-C02F	COIL,CHOKE 82UH
L703	150-C02F	COIL,CHOKE 82UH
L704	150-C02F	COIL,CHOKE 82UH
L852	6170VZ0005A	TRANSFORMER,HDRIVER IRON15 120UH
L861	150-C02F	COIL,CHOKE 82UH
L891	150-C02F	COIL,CHOKE 82UH
L892	150-C02F	COIL,CHOKE 82UH
L901	150-C02F	COIL,CHOKE 82UH
L902	150-C02F	COIL,CHOKE 82UH
LT01	0LA0102K119	INDUCTOR,10UH K
LT02	0LA0102K119	INDUCTOR,10UH K
T401	6170VC0009A	TRANSFORMER,HDRIVER EI2519 8700UH
T401	151-515A	TRANSFORMER,HDRIVER EI 2519 4.5MH
T402	6170VC0009A	TRANSFORMER,HDRIVER EI2519 8700UH
T403	6174V-5007A	FBT,6174Z6500A 44 JW 6174Z6400B
T405	6170VMCA13R	TRANSFORMER,SMPS[COIL] EER4215 1.2UUH
T406	151-E06A	TRANSFORMER,POWER EER2834 0UH
T801	6170VMCB16A	TRANSFORMER,SMPS[COIL] EE5555 200UH
T805	6170VS0004B	TRANSFORMER,STANDBY EE2229 2200UUH

CONNECTOR

P100	6631V25A04A	CONNECTOR ASSEMBLY,14P 2.5MM
P101	387-A08A	CONNECTOR ASSEMBLY,8P 2.5MM
P401A	387-A08A	CONNECTOR ASSEMBLY,8P 2.5MM
P403A	387-A09A	CONNECTOR ASSEMBLY,9P 2.5MM
P404A	387-A07A	CONNECTOR ASSEMBLY,7P 2.5MM

For Capacitor & Resistors, the charactors at 2nd and 3rd digit in the P/No. means as follows;

CC, CX, CK, CN : Ceramic
CQ : Polyestor
CE : Electrolytic

RD : Carbon Film
RS : Metal Oxide Film
RN : Metal Film
RF : Fusible

LOCA. NO	PART NO	DESCRIPTION
P500	6630N600132	CONNECTOR,HOUSING 32P 2.54MM
P501	6630N600132	CONNECTOR,HOUSING 32P 2.54MM
P502	387-B04H	CONNECTOR ASSY,4P (L=450)
P841A	6631V25A04A	CONNECTOR ASSEMBLY,14P 2.5MM
“(45”)	6631V25A04B	CONNECTOR ASSEMBLY,14P 2.5MM
P861A	387-A04A	CONNECTOR ASSEMBLY,4P 2.5MM
P903A	6631V00017E	CONNECTOR ASSEMBLY,9P 2.5MM
P904A	6631V00017E	CONNECTOR ASSEMBLY,9P 2.5MM
RESISTOR		
AR01	0RRZVTA001A	MNR14E0AJ101 R OHM 100 OHM 5%
AR02	0RRZVTA001A	MNR14E0AJ101 R OHM 100 OHM 5%
AR03	0RRZVTA001A	MNR14E0AJ101 R OHM 100 OHM 5%
AR04	0RRZVTA001A	MNR14E0AJ101 R OHM 100 OHM 5%
AR05	0RRZVTA001A	MNR14E0AJ101 R OHM 100 OHM 5%
AR06	0RRZVTA001A	MNR14E0AJ101 R OHM 100 OHM 5%
J902G	0RD0221F609	2.2 OHM 1/6 W 5.00%
J903B	0RD0221F609	2.2 OHM 1/6 W 5.00%
J903R	0RD0221F609	2.2 OHM 1/6 W 5.00%
L204	0RN1001G509	1K OHM 1/4 W 2.00%
L403	0RF0111K607	1.1 OHM 2 W 5.00%
R114	0RD2201H609	2.2K OHM 1/2 W 5.00%
R114	0RD2201H609	2.2K OHM 1/2 W 5.00%
R1201	0RD0752F609	75 OHM 1/6 W 5.00%
R1202	0RD0752F609	75 OHM 1/6 W 5.00%
R1203	0RD0752F609	75 OHM 1/6 W 5.00%
R1204	0RD2403F609	240K OHM 1/6 W 5.00%
R1205	0RD2403F609	240K OHM 1/6 W 5.00%
R127	0RD2201H609	2.2K OHM 1/2 W 5.00%
R2095	0RF0470K607	0.47 OHM 2 W 5.00%
R2096	0RF0470K607	0.47 OHM 2 W 5.00%
R260	0RS0102K607	10 OHM 2 W 5.00%
R261	0RS0102K607	10 OHM 2 W 5.00%
R2700	0RS2200K607	220 OHM 2 W 5.00%
R2703	0RD2701F609	2.7K OHM 1/6 W 5%
R2704	0RD2701F609	2.7K OHM 1/6 W 5%
R2705	0RD2701F609	2.7K OHM 1/6 W 5%
R2706	0RD2701F609	2.7K OHM 1/6 W 5%
R2707	0RD2701F609	2.7K OHM 1/6 W 5%
R2708	0RD2701F609	2.7K OHM 1/6 W 5%
R2709	0RD3301F609	3.3K OHM 1/6 W 5.00%
R2710	0RD3301F609	3.3K OHM 1/6 W 5.00%
R2711	0RD3301F609	3.3K OHM 1/6 W 5.00%
R2712	0RD3301F609	3.3K OHM 1/6 W 5.00%
R2713	0RD3301F609	3.3K OHM 1/6 W 5.00%
R2714	0RD3301F609	3.3K OHM 1/6 W 5.00%
R2715	0RD4701F609	4.7K OHM 1/6 W 5%
R2716	0RD4701F609	4.7K OHM 1/6 W 5%
R2717	0RD2702F609	27K OHM 1/6 W 5.00%
R2718	0RD2702F609	27K OHM 1/6 W 5.00%
R2719	0RD4702F609	47K OHM 1/6 W 5%
R2720	0RD4702F609	47K OHM 1/6 W 5%

LOCA. NO	PART NO	DESCRIPTION
R2721	0RD4702F609	47K OHM 1/6 W 5%
R2722	0RD4702F609	47K OHM 1/6 W 5%
R2723	0RD4702F609	47K OHM 1/6 W 5%
R2724	0RD4702F609	47K OHM 1/6 W 5%
R2725	0RS0391K607	3.9 OHM 2 W 5.00%
R2726	0RS0391K607	3.9 OHM 2 W 5.00%
R2727	0RS0391K607	3.9 OHM 2 W 5.00%
R2728	0RS0391K607	3.9 OHM 2 W 5.00%
R2729	0RS0391K607	3.9 OHM 2 W 5.00%
R2730	0RS0391K607	3.9 OHM 2 W 5.00%
R2731	0RS0391K607	3.9 OHM 2 W 5.00%
R2732	0RS0391K607	3.9 OHM 2 W 5.00%
R2733	0RS0391K607	3.9 OHM 2 W 5.00%
R2734	0RS0391K607	3.9 OHM 2 W 5.00%
R2735	0RS0391K607	3.9 OHM 2 W 5.00%
R2736	0RS0391K607	3.9 OHM 2 W 5.00%
R2737	0RS2200K607	220 OHM 2 W 5.00%
R2738	0RS2200K607	220 OHM 2 W 5.00%
R2739	0RS2200K607	220 OHM 2 W 5.00%
R2740	0RS2200K607	220 OHM 2 W 5.00%
R2741	0RS2200K607	220 OHM 2 W 5.00%
R2742	0RS2200K607	220 OHM 2 W 5.00%
R2743	0RS2200K607	220 OHM 2 W 5.00%
R2744	0RS2200K607	220 OHM 2 W 5.00%
R2745	0RS2200K607	220 OHM 2 W 5.00%
R2746	0RS2200K607	220 OHM 2 W 5.00%
R2747	0RS2200K607	220 OHM 2 W 5.00%
R2748	0RD1000F609	100 OHM 1/6 W 5%
R2780	0RD1601F609	1.6K OHM 1/6 W 5.00%
R2781	0RD1001F609	1K OHM 1/6 W 5%
R2782	0RD1601F609	1.6K OHM 1/6 W 5.00%
R2783	0RD1001F609	1K OHM 1/6 W 5%
R2784	0RD1601F609	1.6K OHM 1/6 W 5.00%
R2785	0RD1001F609	1K OHM 1/6 W 5%
R2786	0RD1601F609	1.6K OHM 1/6 W 5.00%
R2787	0RD1001F609	1K OHM 1/6 W 5%
R2788	0RD1601F609	1.6K OHM 1/6 W 5.00%
R2789	0RD1001F609	1K OHM 1/6 W 5%
R2790	0RD1601F609	1.6K OHM 1/6 W 5.00%
R2791	0RD1001F609	1K OHM 1/6 W 5%
R2792	0RD1002F609	10K OHM 1/6 W 5%
R2793	0RD4701F609	4.7K OHM 1/6 W 5%
R2794	0RD4701F609	4.7K OHM 1/6 W 5%
R2795	0RD4701F609	4.7K OHM 1/6 W 5%
R2796	0RD2201F609	2.2K OHM 1/6 W 5.00%
R2797	0RD4701F609	4.7K OHM 1/6 W 5%
R2798	0RD1002F609	10K OHM 1/6 W 5%
R316	0RN1002F409	10K OHM 1/6 W 1.00%
R400	0RF0470H609	0.47 OHM 1/2 W 5.00%
R401	0RD1200H609	120 OHM 1/2 W 5.00%
R402	0RD3301F609	3.3K OHM 1/6 W 5.00%
R403	0RD1200H609	120 OHM 1/2 W 5.00%

For Capacitor & Resistors, the charactors at 2nd and 3rd digit in the P/No. means as follows;	CC, CX, CK, CN : Ceramic CQ : Polyestor CE : Electrolytic	RD : Carbon Film RS : Metal Oxide Film RN : Metal Film RF : Fusible

LOCA. NO	PART NO	DESCRIPTION
R403	0RS2200K607	220 OHM 2 W 5.00%
R404	0RD6200F609	620 OHM 1/6 W 5.00%
R405	0RS3902K607	39K OHM 2 W 5.00%
R405	0RS3902K607	39K OHM 2 W 5.00%
R406	0RS3902K607	39K OHM 2 W 5.00%
R407	0RS3902K607	39K OHM 2 W 5.00%
R408	0RD1000H609	100 OHM 1/2 W 5.00%
R409	0RS5101H609	5.1K OHM 1/2 W 5.00%
R40A	0RD4702F609	47K OHM 1/6 W 5%
R40C	0RD7501F609	7.5K OHM 1/6 W 5.00%
R40C	0RD7501F609	7.5K OHM 1/6 W 5.00%
R40D	0RD1800F609	180 OHM 1/6 W 5.00%
R40E	0RD7502H609	75K OHM 1/2 W 5.00%
R40F	0RS1002H609	10K OHM 1/2 W 5.00%
R40F	0RS1002H609	10K OHM 1/2 W 5.00%
R40G	0RD0682F609	68 OHM 1/6 W 5.00%
R40H	0RD3300F609	330 OHM 1/6 W 5.00%
R40I	0RD4701F609	4.7K OHM 1/6 W 5%
R40J	0RD4701F609	4.7K OHM 1/6 W 5%
R40K	0RD2403H609	240K OHM 1/2 W 5.00%
R40L	0RD1501F609	1.5K OHM 1/6 W 5%
R40M	0RD2001H609	2K OHM 1/2 W 5.00%
R40N	0RF0470H609	0.47 OHM 1/2 W 5.00%
R40P	0RD2201F609	2.2K OHM 1/6 W 5.00%
R40Q	0RD3301F609	3.3K OHM 1/6 W 5.00%
R40Q	0RD3301F609	3.3K OHM 1/6 W 5.00%
R40T	0RD1001F609	1K OHM 1/6 W 5%
R40T	0RD1001F609	1K OHM 1/6 W 5%
R40U	0RD1602F609	16K OHM 1/6 W 5.00%
R40V	0RD2401F609	2.4K OHM 1/6 W 5.00%
R40W	0RD2002F609	20K OHM 1/6 W 5.00%
R40W	0RD2002F609	20K OHM 1/6 W 5.00%
R40X	0RD0102F609	10 OHM 1/6 W 5%
R40Y	0RF0470H609	0.47 OHM 1/2 W 5.00%
R40Z	0RD4700H609	470 OHM 1/2 W 5.00%
R410	0RS6801K607	6.8K OHM 2 W 5.00%
R411	0RD1502H609	15K OHM 1/2 W 5.00%
R412	0RD1801H609	1.8K OHM 1/2 W 5.00%
R413	0RS3902K607	39K OHM 2 W 5.00%
R414	0RF0201K607	2 OHM 2 W 5.00%
R415	0RF0201K607	2 OHM 2 W 5.00%
R416	180-C02M	5.6K OHM 1/2 W 10%
R417	0RD1501H609	1.5K OHM 1/2 W 5.00%
R418	0RD1002F609	10K OHM 1/6 W 5%
R419	0RS0221H609	2.2 OHM 1/2 W 5.00%
R41A	0RD1000F609	100 OHM 1/6 W 5%
R41B	0RD1001F609	1K OHM 1/6 W 5%
R41C	0RD1200H609	120 OHM 1/2 W 5.00%
R41D	0RD1002F609	10K OHM 1/6 W 5%
R41E	0RD1200H609	120 OHM 1/2 W 5.00%
R41G	0RD2200H609	220 OHM 1/2 W 5.00%
R41K	0RD8202F609	82K OHM 1/6 W 5.00%

LOCA. NO	PART NO	DESCRIPTION
R41P	0RD1200H609	120 OHM 1/2 W 5.00%
R41R	0RD1200H609	120 OHM 1/2 W 5.00%
R420	0RD3302F609	33K OHM 1/6 W 5%
R421	0RD0102F609	10 OHM 1/6 W 5%
R423	0RS1500K607	150 OHM 2 W 5.00%
R425	0RF0141K607	1.4 OHM 2 W 5.00%
R425	0RF0111K607	1.1 OHM 2 W 5.00%
R426	0RF0141K607	1.4 OHM 2 W 5.00%
R428	0RN5601F409	5.6K OHM 1/6 W 1.00%
R429	0RD1303F609	130K OHM 1/6 W 5.00%
R42A	0RD4701F609	4.7K OHM 1/6 W 5%
R430	0RS4702H609	47K OHM 1/2 W 5.00%
R431	0RS0101H609	1 OHM 1/2 W 5.00%
R432	0RD4700H609	470 OHM 1/2 W 5.00%
R432	0RD4700H609	470 OHM 1/2 W 5.00%
R433	0RF0561K607	5.6 OHM 2 W 5.00%
R434	0RF0141K607	1.4 OHM 2 W 5.00%
R435	0RN5601F409	5.6K OHM 1/6 W 1.00%
R436	0RD1102F609	11K OHM 1/6 W 5.00%
R437	0RD2201F609	2.2K OHM 1/6 W 5.00%
R438	0RD2001F609	2K OHM 1/6 W 5%
R439	0RD2201F609	2.2K OHM 1/6 W 5.00%
R440	0RD1501F609	1.5K OHM 1/6 W 5%
R441	0RD1102F609	11K OHM 1/6 W 5.00%
R442	0RD5101F609	5.1K OHM 1/6 W 5.00%
R443	0RD0472F609	47 OHM 1/6 W 5%
R445	0RD1000H609	100 OHM 1/2 W 5.00%
R449	0RD1002F609	10K OHM 1/6 W 5%
R450	0RD1501F609	1.5K OHM 1/6 W 5%
R451	0RD1001F609	1K OHM 1/6 W 5%
R452	0RD1501F609	1.5K OHM 1/6 W 5%
R453	0RD1000H609	100 OHM 1/2 W 5.00%
R454	0RS0470H609	0.47 OHM 1/2 W 5.00%
R454	0RD1000H609	100 OHM 1/2 W 5.00%
R455	0RD1000H609	100 OHM 1/2 W 5.00%
R457	0RD1000F609	100 OHM 1/6 W 5%
R458	0RD3003F609	300K OHM 1/6 W 5.00%
R459	0RD1002F609	10K OHM 1/6 W 5%
R460	0RD2702F609	27K OHM 1/6 W 5.00%
R461	0RD1002F609	10K OHM 1/6 W 5%
R463	0RD1001F609	1K OHM 1/6 W 5%
R464	0RD2001F609	2K OHM 1/6 W 5%
R465	0RD4700F609	470 OHM 1/6 W 0.05
R466	0RD1001F609	1K OHM 1/6 W 5%
R467	0RD1000F609	100 OHM 1/6 W 5%
R468	0RD4700F609	470 OHM 1/6 W 0.05
R468	0RD4700F609	470 OHM 1/6 W 0.05
R469	0RS3900K607	390 OHM 2 W 5.00%
R46A	0RD2201F609	2.2K OHM 1/6 W 5.00%
R46D	0RD3301F609	3.3K OHM 1/6 W 5.00%
R470	0RS2002H609	20K OHM 1/2 W 5.00%
R473	0RD3301F609	3.3K OHM 1/6 W 5.00%

For Capacitor & Resistors, the charactors at 2nd and 3rd digit in the P/No. means as follows;

CC, CX, CK, CN : Ceramic
CQ : Polyestor
CE : Electrolytic

RD : Carbon Film
RS : Metal Oxide Film
RN : Metal Film
RF : Fusible

LOCA. NO	PART NO	DESCRIPTION
R474	0RD2701H609	2.7K OHM 1/2 W 5.00%
R475	0RD2200H609	220 OHM 1/2 W 5.00%
R476	0RS3900K607	390 OHM 2 W 5.00%
R477	0RD2201F609	2.2K OHM 1/6 W 5.00%
R478	0RS2001K607	2K OHM 2 W 5.00%
R479	0RD5601F609	5.6K OHM 1/6 W 5%
R480	0RS2001K607	2K OHM 2 W 5.00%
R481	0RS3902K607	39K OHM 2 W 5.00%
R482	0RS3902K607	39K OHM 2 W 5.00%
R483	0RN2002F409	20K OHM 1/6 W 1.00%
R484	0RN9102F409	91K OHM 1/6 W 1.00%
R485	0RS0561K607	5.6 OHM 2 W 5.00%
R486	0RS1002H609	10K OHM 1/2 W 5.00%
R487	0RS0202K607	20 OHM 2 W 5.00%
R487	0RS0561K607	5.6 OHM 2 W 5.00%
R488	180-A01E	2 W RW ROUND G 2W 0.33J
R488	180-A01B	RW ROUND G 2W 0.11 K
R489	0RD0472F609	47 OHM 1/6 W 5%
R490	0RN2202F409	22K OHM 1/6 W 1.00%
R491	180-A01B	RW ROUND G 2W 0.11 K
R492	0RD1303F609	130K OHM 1/6 W 5.00%
R493	0RF0470H609	0.47 OHM 1/2 W 5.00%
R494	0RF0121H609	1.2 OHM 1/2 W 5.00%
R495	0RD1001F609	1K OHM 1/6 W 5%
R496	0RD1602F609	16K OHM 1/6 W 5.00%
R497	0RD7501F609	7.5K OHM 1/6 W 5.00%
R498	0RS2702H609	27K OHM 1/2 W 5.00%
R499	0RD2002F609	20K OHM 1/6 W 5.00%
R694	0RD1001H609	1K OHM 1/2 W 5.00%
R695	0RD1001H609	1K OHM 1/2 W 5.00%
R802	0RD1001F609	1K OHM 1/6 W 5%
R803	180-A01D	RW ROUND G 2W 0.16 J
R803	180-A01P	0.13 OHM 2 W 5% RWR
R804	180-A01D	RW ROUND G 2W 0.16 J
R805	0RD0562H609	56 OHM 1/2 W 5.00%
R807	0RD4701F609	4.7K OHM 1/6 W 5%
R808	0RD3301F609	3.3K OHM 1/6 W 5.00%
R815	0RD1001F609	1K OHM 1/6 W 5%
R817	0RD1003H609	100K OHM 1/2 W 5.00%
R818	0RD1003H609	100K OHM 1/2 W 5.00%
R819	0RS0470H609	0.47 OHM 1/2 W 5.00%
R81A	0RKZVTA001K	0.47M OHM 1/2 W 5%
R820	0RS1203K607	120K OHM 2 W 5.00%
R821	0RS0331H609	3.3 OHM 1/2 W 5.00%
R827	0RD0681H609	6.8 OHM 1/2 W 5.00%
R828	0RD2001H609	2K OHM 1/2 W 5.00%
R829	0RD1001F609	1K OHM 1/6 W 5%
R830	180-C02J	ERC12GK106V(RC 1/2W 10M K TA)
R831	0RD1001F609	1K OHM 1/6 W 5%
R832	0RD4701F609	4.7K OHM 1/6 W 5%
R833	0RD4701F609	4.7K OHM 1/6 W 5%
R834	0RD7500F609	750 OHM 1/6 W 5%

LOCA. NO	PART NO	DESCRIPTION
R835	0RD9100F609	910 OHM 1/6 W 5.00%
R837	0RD2201F609	2.2K OHM 1/6 W 5.00%
R839	0RD1501F609	1.5K OHM 1/6 W 5%
R840	0RD1002F609	10K OHM 1/6 W 5%
R851	0RD1501F609	1.5K OHM 1/6 W 5%
R851	0RD9100F609	910 OHM 1/6 W 5.00%
R861	180-777H	RWR 7W 910 J VERT
R871	0RD4302F609	43K OHM 1/6 W 5.00%
R872	0RD5602F609	56K OHM 1/6 W 5%
R887	0RD4701F609	4.7K OHM 1/6 W 5%
R891	0RN1201F409	1.2K OHM 1/6 W 1.00%
R892	0RN1801F409	1.8K OHM 1/6 W 1.00%
R893	0RD4701F609	4.7K OHM 1/6 W 5%
R894	0RD2001F609	2K OHM 1/6 W 5%
R895	0RD4701F609	4.7K OHM 1/6 W 5%
R897	0RS3301K607	3.3K OHM 2 W 5.00%
R898	0RS3301K607	3.3K OHM 2 W 5.00%
R899	0RS0161K607	1.6 OHM 2 W 5.00%
R901	0RD2200F609	220 OHM 1/6 W 5.00%
R901B	0RD1000F609	100 OHM 1/6 W 5%
R901G	0RD1000F609	100 OHM 1/6 W 5%
R901R	0RD1000F609	100 OHM 1/6 W 5%
R902	0RD2200F609	220 OHM 1/6 W 5.00%
R902B	0RD5101F609	5.1K OHM 1/6 W 5.00%
R902G	0RD5101F609	5.1K OHM 1/6 W 5.00%
R902R	0RD5101F609	5.1K OHM 1/6 W 5.00%
R903	0RD1200F609	120 OHM 1/6 W 5.00%
R903B	0RN3001F409	3K OHM 1/6 W 1.00%
R903G	0RN3001F409	3K OHM 1/6 W 1.00%
R903R	0RN3001F409	3K OHM 1/6 W 1.00%
R904	0RD1002F609	10K OHM 1/6 W 5%
R904B	0RD6200F609	620 OHM 1/6 W 5.00%
R904G	0RD6200F609	620 OHM 1/6 W 5.00%
R904R	0RD6200F609	620 OHM 1/6 W 5.00%
R905	0RD2200F609	220 OHM 1/6 W 5.00%
R905	0RD4700F609	470 OHM 1/6 W 0.05
R905B	0RD0102F609	10 OHM 1/6 W 5%
R905G	0RD0102F609	10 OHM 1/6 W 5%
R905R	0RD0102F609	10 OHM 1/6 W 5%
R906	0RD0622F609	62 OHM 1/6 W 5.00%
R906B	0RD2701F609	2.7K OHM 1/6 W 5%
R906G	0RD2701F609	2.7K OHM 1/6 W 5%
R906R	0RD2701F609	2.7K OHM 1/6 W 5%
R907	0RD1001F609	1K OHM 1/6 W 5%
R907B	0RD1203F609	120K OHM 1/6 W 5.00%
R907G	0RD1203F609	120K OHM 1/6 W 5.00%
R907R	0RD1203F609	120K OHM 1/6 W 5.00%
R908	0RD0472F609	47 OHM 1/6 W 5%
R908B	0RD1001F609	1K OHM 1/6 W 5%
R908G	0RD1001F609	1K OHM 1/6 W 5%
R908R	0RD1001F609	1K OHM 1/6 W 5%
R909B	0RS4702K607	47K OHM 2 W 5.00%

For Capacitor & Resistors, the charactors at 2nd and 3rd digit in the P/No. means as follows;	CC, CX, CK, CN : Ceramic CQ : Polyestor CE : Electrolytic	RD : Carbon Film RS : Metal Oxide Film RN : Metal Film RF : Fusible

LOCA. NO	PART NO	DESCRIPTION
R909G	0RS4702K607	47K OHM 2 W 5.00%
R909R	0RS4702K607	47K OHM 2 W 5.00%
R910B	180-C02P	220OHM 1/2 W 5%
R910G	180-C02P	220OHM 1/2 W 5%
R910R	180-C02P	220OHM 1/2 W 5%
R911	0RS4700K607	470 OHM 2 W 5.00%
R911B	0RD1002H609	10K OHM 1/2 W 5.00%
R911G	0RD1002H609	10K OHM 1/2 W 5.00%
R911R	0RD1002H609	10K OHM 1/2 W 5.00%
R912	0RS4700K607	470 OHM 2 W 5.00%
R912B	0RD1004H609	1M OHM 1/2 W 5.00%
R912G	0RD1004H609	1M OHM 1/2 W 5.00%
R912R	0RD1004H609	1M OHM 1/2 W 5.00%
R913	0RS4700K607	470 OHM 2 W 5.00%
R913B	0RF0820H609	0.82 OHM 1/2 W 5.00%
R913G	0RF0820H609	0.82 OHM 1/2 W 5.00%
R913R	0RF0820H609	0.82 OHM 1/2 W 5.00%
R914B	0RKZVTA001K	0.47M OHM 1/2 W 5%
R914G	0RKZVTA001K	0.47M OHM 1/2 W 5%
R914R	0RKZVTA001K	0.47M OHM 1/2 W 5%
R915B	0RD1003H609	100K OHM 1/2 W 5.00%
R915G	0RD1003H609	100K OHM 1/2 W 5.00%
R915R	0RD1003H609	100K OHM 1/2 W 5.00%
R916B	0RD3900F609	390 OHM 1/6 W 5%
R916G	0RD3900F609	390 OHM 1/6 W 5%
R916R	0RD3900F609	390 OHM 1/6 W 5%
R917G	0RD2402F609	24K OHM 1/6 W 5.00%
R918G	0RD1002F609	10K OHM 1/6 W 5%
R919B	0RD6201F609	6.2K OHM 1/6 W 5.00%
R919G	0RD6201F609	6.2K OHM 1/6 W 5.00%
R919R	0RD6201F609	6.2K OHM 1/6 W 5.00%
R920B	0RD1101F609	1.1K OHM 1/6 W 5.00%
R920G	0RD1101F609	1.1K OHM 1/6 W 5.00%
R920R	0RD1101F609	1.1K OHM 1/6 W 5.00%
R921B	0RD2001F609	2K OHM 1/6 W 5%
R921G	0RD2001F609	2K OHM 1/6 W 5%
R921R	0RD2001F609	2K OHM 1/6 W 5%
R922B	0RF0102K607	10 2W 5%
R922G	0RF0102K607	10 2W 5%
R922R	0RF0102K607	10 2W 5%
R923B	0RCZVTA002E	4.7K OHM 1/2 W 10% .
R923G	0RCZVTA002E	4.7K OHM 1/2 W 10% .
R923R	0RCZVTA002E	4.7K OHM 1/2 W 10% .
R925B	0RD1002F609	10K OHM 1/6 W 5%
R925G	0RD1002F609	10K OHM 1/6 W 5%
R926B	180-C02P	220OHM 1/2 W 5%
R926B	180-C02Q	330OHM 1/2 W 5%
R926G	180-C02P	220OHM 1/2 W 5%
R926G	180-C02Q	330OHM 1/2 W 5%
R926R	180-C02P	220OHM 1/2 W 5%
R926R	180-C02Q	330OHM 1/2 W 5%
RT01	0RD8200F609	820 OHM 1/6 W 5.00%

LOCA. NO	PART NO	DESCRIPTION
RT02	0RD1002F609	10K OHM 1/6 W 5%
RT04	0RD4700F609	470 OHM 1/6 W 0.05
RT07	0RD1000F609	100 OHM 1/6 W 5%
RT08	0RD1000F609	100 OHM 1/6 W 5%
RT09	0RD1000F609	100 OHM 1/6 W 5%
RT10	0RD1000F609	100 OHM 1/6 W 5%
RT11	0RD1000F609	100 OHM 1/6 W 5%
“(45”)	0RD4701F609	4.7K OHM 1/6 W 5%
RT12	0RD4701F609	4.7K OHM 1/6 W 5%
RT13	0RD4701F609	4.7K OHM 1/6 W 5%
“(45”)	0RD1000F609	100 OHM 1/6 W 5%
RT14	0RD4701F609	4.7K OHM 1/6 W 5%
“(45”)	0RD1000F609	100 OHM 1/6 W 5%
RT15	0RD1000F609	100 OHM 1/6 W 5%
RT16	0RD1000F609	100 OHM 1/6 W 5%
RT17	0RD1000F609	100 OHM 1/6 W 5%
“(45”)	0RD4701F609	4.7K OHM 1/6 W 5%
RT18	0RD1000F609	100 OHM 1/6 W 5%
“(45”)	0RD4701F609	4.7K OHM 1/6 W 5%
RT19	0RD4701F609	4.7K OHM 1/6 W 5%
RT20	0RD4701F609	4.7K OHM 1/6 W 5%
RT21	0RD4701F609	4.7K OHM 1/6 W 5%
RT22	0RD4701F609	4.7K OHM 1/6 W 5%
“(45”)	0RD1000F609	100 OHM 1/6 W 5%
RT23	0RD1000H609	100 OHM 1/2 W 5.00%
RT24	0RD1001F609	1K OHM 1/6 W 5%
RT25	0RD1001F609	1K OHM 1/6 W 5%
RT26	0RD1000H609	100 OHM 1/2 W 5.00%
RT27	0RD1001F609	1K OHM 1/6 W 5%
RT28	0RD1001F609	1K OHM 1/6 W 5%
RT29	0RD1500H609	150 OHM 1/2 W 5.00%
RT30	0RD1001F609	1K OHM 1/6 W 5%
RT31	0RD1001F609	1K OHM 1/6 W 5%
RT32	0RD1000H609	100 OHM 1/2 W 5.00%
RT33	0RD1001F609	1K OHM 1/6 W 5%
RT34	0RD1001F609	1K OHM 1/6 W 5%
RT35	0RD1000H609	100 OHM 1/2 W 5.00%
RT36	0RD1001F609	1K OHM 1/6 W 5%
RT37	0RD1001F609	1K OHM 1/6 W 5%
RT38	0RD1000F609	100 OHM 1/6 W 5%
RT39	0RD1000F609	100 OHM 1/6 W 5%
RT40	0RD4700F609	470 OHM 1/6 W 0.05
RT42	0RD3001F609	3K OHM 1/6 W 5.00%
RX644	180-777H	RWR 7W 910 J VERT
VR401	0RV1103D550	10K OHM 6 AG L3P5, 2.5
SPARK GAP		
SG401	6918VAX002B	SPARK GAP,SSA102NA1 1000V 30%
SG402	6918VAX002B	SPARK GAP,SSA102NA1 1000V 30%
SWITCH		
SW800	140-289A	SWITCH,PUSH POWER SDDF3PASP013

For Capacitor & Resistors, the charactors at 2nd and 3rd digit in the P/No. means as follows;

CC, CX, CK, CN : Ceramic
CQ : Polyestor
CE : Electrolytic

RD : Carbon Film
RS : Metal Oxide Film
RN : Metal Film
RF : Fusible

LOCA. NO	PART NO	DESCRIPTION
SW801S	140-289A	SWITCH,PUSH POWER SDDF3PASP013
SWT01	140-313B	SWITCH,TACT 2LEAD 160G(TA)
SWT02	140-313B	SWITCH,TACT 2LEAD 160G(TA)
SWT03	140-313B	SWITCH,TACT 2LEAD 160G(TA)
SWT04	140-313B	SWITCH,TACT 2LEAD 160G(TA)
SWT05	140-313B	SWITCH,TACT 2LEAD 160G(TA)
SWT06	140-313B	SWITCH,TACT 2LEAD 160G(TA)
SWT07	140-313B	SWITCH,TACT 2LEAD 160G(TA)
SWT08	140-313B	SWITCH,TACT 2LEAD 160G(TA)
CRYSTAL & FILTER		
FB2000	125-022K	FILTER,EMC 62MM 1UH
FB2001	125-022K	FILTER,EMC 62MM 1UH
FB2002	125-022K	FILTER,EMC 62MM 1UH
FB2003	125-022K	FILTER,EMC 62MM 1UH
FB2004	125-022K	FILTER,EMC 62MM 1UH
FB2005	125-022K	FILTER,EMC 62MM 1UH
FB2006	125-022K	FILTER,EMC 62MM 1UH
FB2007	125-022K	FILTER,EMC 62MM 1UH
FB2008	125-022K	FILTER,EMC 62MM 1UH
FB2009	125-022K	FILTER,EMC 62MM 1UH
FB2010	125-022K	FILTER,EMC 62MM 1UH
FB2011	125-022K	FILTER,EMC 62MM 1UH
FB401	125-123A	FILTER,EMC FERRITE BFD3565R2F
FB402	125-022K	FILTER,EMC 62MM 1UH
FB403	125-022K	FILTER,EMC 62MM 1UH
FB801	125-022K	FILTER,EMC 62MM 1UH
FB802	125-022K	FILTER,EMC 62MM 1UH
FB803	125-022K	FILTER,EMC 62MM 1UH
FB805	125-022K	FILTER,EMC 62MM 1UH
FB841	125-022K	FILTER,EMC 62MM 1UH
FB851	125-022K	FILTER,EMC 62MM 1UH
FB852	125-123A	FILTER,EMC FERRITE BFD3565R2F
FB861	125-022K	FILTER,EMC 62MM 1UH
FB871	125-123A	FILTER,EMC FERRITE BFD3565R2F
FB872	125-123A	FILTER,EMC FERRITE BFD3565R2F
FB881	125-123A	FILTER,EMC FERRITE BFD3565R2F
FB882	125-123A	FILTER,EMC FERRITE BFD3565R2F
FB891	125-022K	FILTER,EMC 62MM 1UH
FB892	125-022K	FILTER,EMC 62MM 1UH
FB901B	125-123A	FILTER,EMC FERRITE BFD3565R2F
FB901G	125-123A	FILTER,EMC FERRITE BFD3565R2F
FB901R	125-123A	FILTER,EMC FERRITE BFD3565R2F
FB905B	125-123A	FILTER,EMC FERRITE BFD3565R2F
FB905G	125-123A	FILTER,EMC FERRITE BFD3565R2F
FB905R	125-123A	FILTER,EMC FERRITE BFD3565R2F
FB931	125-022K	FILTER,EMC 62MM 1UH
FB932	125-022K	FILTER,EMC 62MM 1UH
FB933	125-022K	FILTER,EMC 62MM 1UH
FB934	125-022K	FILTER,EMC 62MM 1UH
FB935	125-022K	FILTER,EMC 62MM 1UH
FB936	125-022K	FILTER,EMC 62MM 1UH

LOCA. NO	PART NO	DESCRIPTION
L01	6210VC0006A	FILTER,EMC FBMH3216 HM501NT
L02	6210VC0006A	FILTER,EMC FBMH3216 HM501NT
L05	6210VC0006A	FILTER,EMC FBMH3216 HM501NT
L06	6210VC0006A	FILTER,EMC FBMH3216 HM501NT
L101	6210VC0006A	FILTER,EMC FBMH3216 HM501NT
L106	6210VC0006A	FILTER,EMC FBMH3216 HM501NT
L108	6210VC0006A	FILTER,EMC FBMH3216 HM501NT
L117	6210VC0006A	FILTER,EMC FBMH3216 HM501NT
L1206	125-022K	FILTER,EMC 62MM 1UH
L2011	6210TCT002B	FILTER,EMC ACB2012M300T TDK
L2012	6210TCT002B	FILTER,EMC ACB2012M300T TDK
L2013	6210TCT002B	FILTER,EMC ACB2012M300T TDK
L2014	6210TCT002B	FILTER,EMC ACB2012M300T TDK
L2018	6210TCT002B	FILTER,EMC ACB2012M300T TDK
L2021	6210TCT002B	FILTER,EMC ACB2012M300T TDK
L2027	125-022K	FILTER,EMC 62MM 1UH
L2028	6210TCT002B	FILTER,EMC ACB2012M300T TDK
L205	6210TCT002B	FILTER,EMC ACB2012M300T TDK
L206	6210VC0006A	FILTER,EMC FBMH3216 HM501NT
L206	6210TCT002B	FILTER,EMC ACB2012M300T TDK
L260	6210VC0006A	FILTER,EMC FBMH3216 HM501NT
L262	6210VC0006A	FILTER,EMC FBMH3216 HM501NT
L263	6210VC0006A	FILTER,EMC FBMH3216 HM501NT
L264	6210VC0006A	FILTER,EMC FBMH3216 HM501NT
L266	6210VC0006A	FILTER,EMC FBMH3216 HM501NT
L267	6210VC0006A	FILTER,EMC FBMH3216 HM501NT
L268	6210VC0006A	FILTER,EMC FBMH3216 HM501NT
L269	6210VC0006A	FILTER,EMC FBMH3216 HM501NT
L270	6210VC0006A	FILTER,EMC FBMH3216 HM501NT
L600	6210VC0006A	FILTER,EMC FBMH3216 HM501NT
L601	6210VC0006A	FILTER,EMC FBMH3216 HM501NT
L608	6210VC0006A	FILTER,EMC FBMH3216 HM501NT
L609	6210VC0006A	FILTER,EMC FBMH3216 HM501NT
L610	6210VC0006A	FILTER,EMC FBMH3216 HM501NT
L700	6210VC0006A	FILTER,EMC FBMH3216 HM501NT
L701	6210VC0006A	FILTER,EMC FBMH3216 HM501NT
L81A	150-F06Z	FILTER,EMC SQE3535 10MH 0.85PHY
L81B	150-F06Z	FILTER,EMC SQE3535 10MH 0.85PHY
L81C	150-F06Z	FILTER,EMC SQE3535 10MH 0.85PHY
LX100	6210VC0006A	FILTER,EMC FBMH3216 HM501NT
LX105	6210VC0006A	FILTER,EMC FBMH3216 HM501NT
X01	156-A01T	RESONATOR,CRYSTAL HC49U 10.000MHZ
X260	6202VDB007B	RESONATOR,CRYSTAL HC49U 20.250MHZ
X261	166-E02F	RESONATOR,CERAMIC CSBLA500KECZF09B0
X262	156-A01E	RESONATOR,CRYSTAL HC49U 4.000MHZ
X500	6212BA2002C	RESONATOR,CERAMIC CSALA2M69G4ZF01B0
X600	156-A02R	RESONATOR,CRYSTAL HC49U 18.432MHZ
Z260	6200VKR001A	FILTER,B.P. LPF 1EA SMD H354LAIK5206
Z261	6200VKR001B	FILTER,B.P. LPF 2EA SMD TH355LSKK5214
Z262	6200VKR001A	FILTER,B.P. LPF 1EA SMD H354LAIK5206

For Capacitor & Resistors, the charactors at 2nd and 3rd digit in the P/No. means as follows;	CC, CX, CK, CN : Ceramic CQ : Polyestor CE : Electrolytic	RD : Carbon Film RS : Metal Oxide Film RN : Metal Film RF : Fusible

LOCA. NO	PART NO	DESCRIPTION
		MISCELLANEOUS
F800	0FS5001B51D	FUSE,SLOW BLOW 5000MA 250V
IC01	381-204D	SOCKET,IC 64P(1.7819.05 AMMON)
NTC80A	163-048D	THERMISTOR,NTC KL15L2R5 +/ 15% 125V
NTC80B	163-048D	THERMISTOR,NTC KL15L2R5 +/ 15% 125V
PA01P	6726VH0001A	REMOTE CONTROLLER RECEIVER,38KHZ
SCR1B	5240VE0003C	LEAD SET,UL 1032 AWG 22 TWI 300
SCR1G	5240VE0003D	LEAD SET,UL 1032 AWG 22 TWI 500
SCR1R	5240VE0003J	LEAD SET,UL 1032 AWG 22 TWI 700
SK901B	381-226L	SOCKET,CPT PCS62803L(W/BAND)100K OHM
SK901G	381-226L	SOCKET,CPT PCS62803L(W/BAND)100K OHM
SK901R	381-226L	SOCKE ,CPT PCS62803L(W/BAND)100K OHM
TU100	6700NFNS06Q	TUNER,TAUDH101F
TU101	6700NFNS06P	TUNER,TAFDH101P
VA800	164-003D	VARISTOR,SVC561D14A BK 560V 10%
		ACCESSORIES
A1	3828VA0432B	MANUAL,OWNERS MP03AA
A1	3828VA0432C	MANUAL,OWNERS MP03AA *LGECL
A1	3828VA0432D	MANUAL,OWNERS MP03AA *LGEMS
A1	3828VA0432L	MANUAL,OWNERS MP03AA
A2	6710V00122C	REMOTE CONTROLLER,MP03AA PIP

LOCA. NO	PART NO	DESCRIPTION

Jan., 2004
P/NO : 3828VD0112Z
Printed in Korea

MAIN BOARD

MP03AA/MP03AB

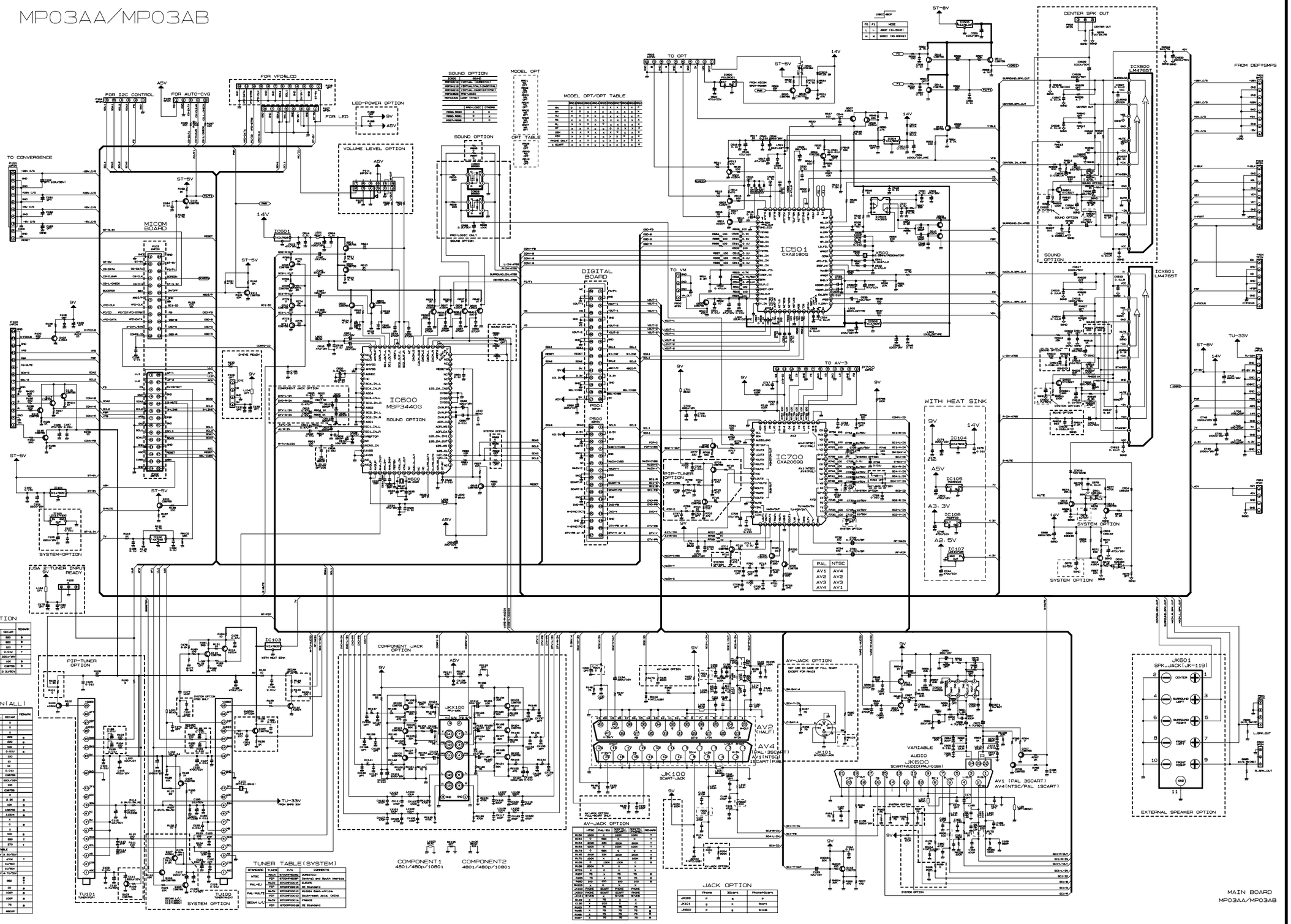

PIP-TUNER OPTION

REF. NO.	WATCHING TO SYSTEM				REMARK
	NTSC	PAL-EU	PAL-M/L	SECAM	
R109	1.3K	220	220	220	S
R121	0	220	220	220	T
R105-R104	X	100	100	100	T
C086-C080	X	0.01U	0.01U	0.01U	T
C111	X	X	X	220U/16V	
R109	X	X	X	1K	S
D103	X	X	X	C9070S	S
C110	4.7U/50V	2.2U/50V	2.2U/50V	2.2U/50V	

SYSTEM OPTION(ALL)

REF. NO.	SYSTEM				REMARK
	NTSC	PAL-EU	PAL-M/L	SECAM	
IC100	LZ11773	X	X	X	
C106	220U/16V	X	X	X	
C227	0.01U	X	X	X	
R144	1.3K	220	220	220	S
R143	0	220	220	220	S
R105-R104	X	100	100	100	T
C085-C080	X	0.01U	0.01U	0.01U	T
R134	X	X	X	100	
R135	X	X	X	10	
R138	X	X	X	1K	
C188	X	X	X	0.01U	
D109	X	X	X	C9070S	
C117	X	X	X	220U/16V	
R121	X	X	X	10K	
R106	X	X	X	C9070S	
R178	X	X	X	X	
R113	2.2K	2.2K	2.2K	2.2K	S
R110	10K	10K	10K	10K	S
D104	C9070S	C9070S	C9070S	C9070S	S
D107	A1054	A1054	A1054	A1054	S
C197	100P	X	X	X	
R600-R603	X	0	0	0	S
R626-R629	0	X	X	X	
R233	X	100	X	100	S
R710	0	220	330	390	T
R711	470	270	270	270	T
TU101		NEP05 TU-A09 TABLE			
C118	4.7U/50V	2.2U/50V	2.2U/50V	2.2U/50V	
R605-R606	390K	470K	470K	470K	T
C676	33U/16V	1U/50V	1U/50V	1U/50V	
C678	4.7U/16V	1U/50V	1U/50V	1U/50V	
C6902	33U/16V	4.7U/50V	4.7U/50V	4.7U/50V	
R600-R601 R602-R603	100	680	680	680	S T
R604	0	22	22	22	S
C600	X	100P	100P	100P	S
C713-C719	X	100P	100P	100P	S
R685-R687 R686-R687	X	75	75	75	S
C642	X	X	X	680P	

TUNER TABLE(SYSTEM)

STANDARD	TUNER	P/N	COMMENTS
NTSC	FEP	6700PF0009	DOMESTIC
	FEP	6700PF0008F	Central and South America
PAL-EU	VA2H	6700PF0001F	EUROPE
	FEP	6700PF0003S	OE Standard
PAL-M/L/I	VA2H	6700PF0001C	Middle East-Africa
	FEP	6700PF0003Q	South-west Asia, China
SECAM L,K	VA2H	6700PF0001A	FRANCE
	FEP	6700PF0003R	OE Standard

AV-JACK OPTION

	NTSC	PAL-EU	NTSC/PAL (M/L)	PAL/SECAM (I)	REMARK
R150	100K	X	820K	100K	T
R151	0	100K	0	0	T
R154	820K	33K	820K	820K	T
R153	100K	X	100K	100K	T
R179	0	68K	0	0	T
R145	820K	33K	820K	820K	T
R146	100K	X	100K	100K	T
R156	820K	130K	130K	X	S
R158	820K	X	X	X	
R703	X	0	X	X	
R707	75	75	75	75	S
R188	75	X	75	75	S
R190	100	100	100	100	S
IM103	X	0	X	X	
JK100	RGB	SCART	RGB	RGB	
JK600	RGB	SCART	SCART	RGB	
JK101	S-VHS		S-VHS	S-VHS	
R189	X	75	X	X	
C138	X	100	1K	X	
R683	X	75	75	75	S
R685	X	75	75	75	S
R687	X	75	75	75	S

JACK OPTION

	Phone	3Scart	Phone+Scart
JK100	P	S	P
JK101	S	X	Scart
JK600	P	S	S+RGB

MAIN BOARD
MP03AA/MP03AB

SMPS+DEF B/D MP-03AA/AB

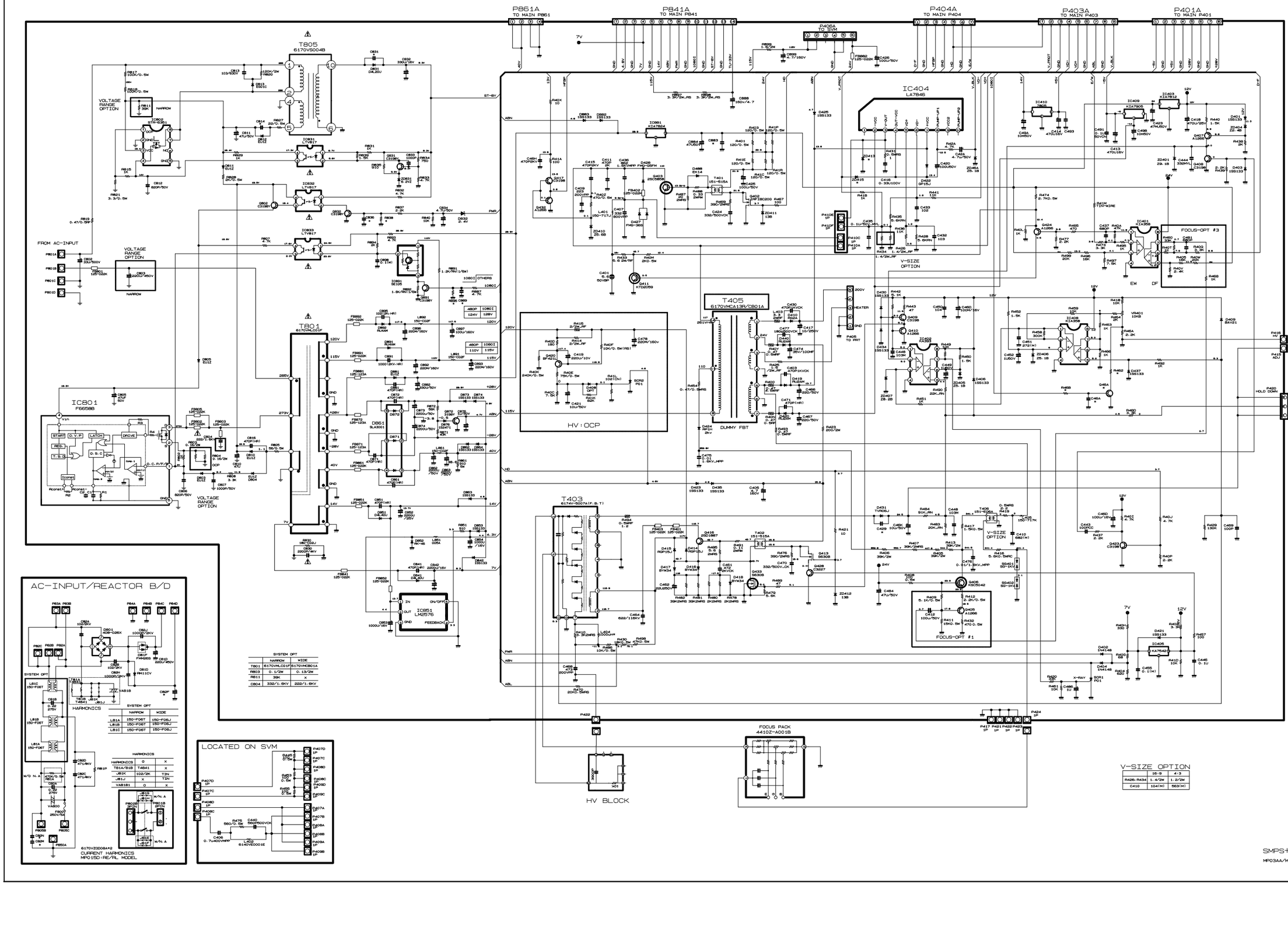

SYSTEM OPT	NARROW	WIDE
T801	6170VMLC01F	6170VMCB01A
R803	0.1/2W	0.13/2W
R811	39K	x
C804	332/1.6KV	222/1.6KV

SYSTEM OPT	NARROW	WIDE
L81A	150-F06T	150-F06J
L81B	150-F06T	150-F06J
L81C	150-F06T	150-F06J

HARMONICS	O	X
T81A/81B	T4841	X
J81K	102/2K	T1N
J81J	X	T1N
VA8181	O	X

V-SIZE OPTION	16:9	4:3
R426-R434	1.4/2W	1.2/2W
C410	104(1H)	563(1H)

DIGITAL BOARD
MP03AA/MP03AB

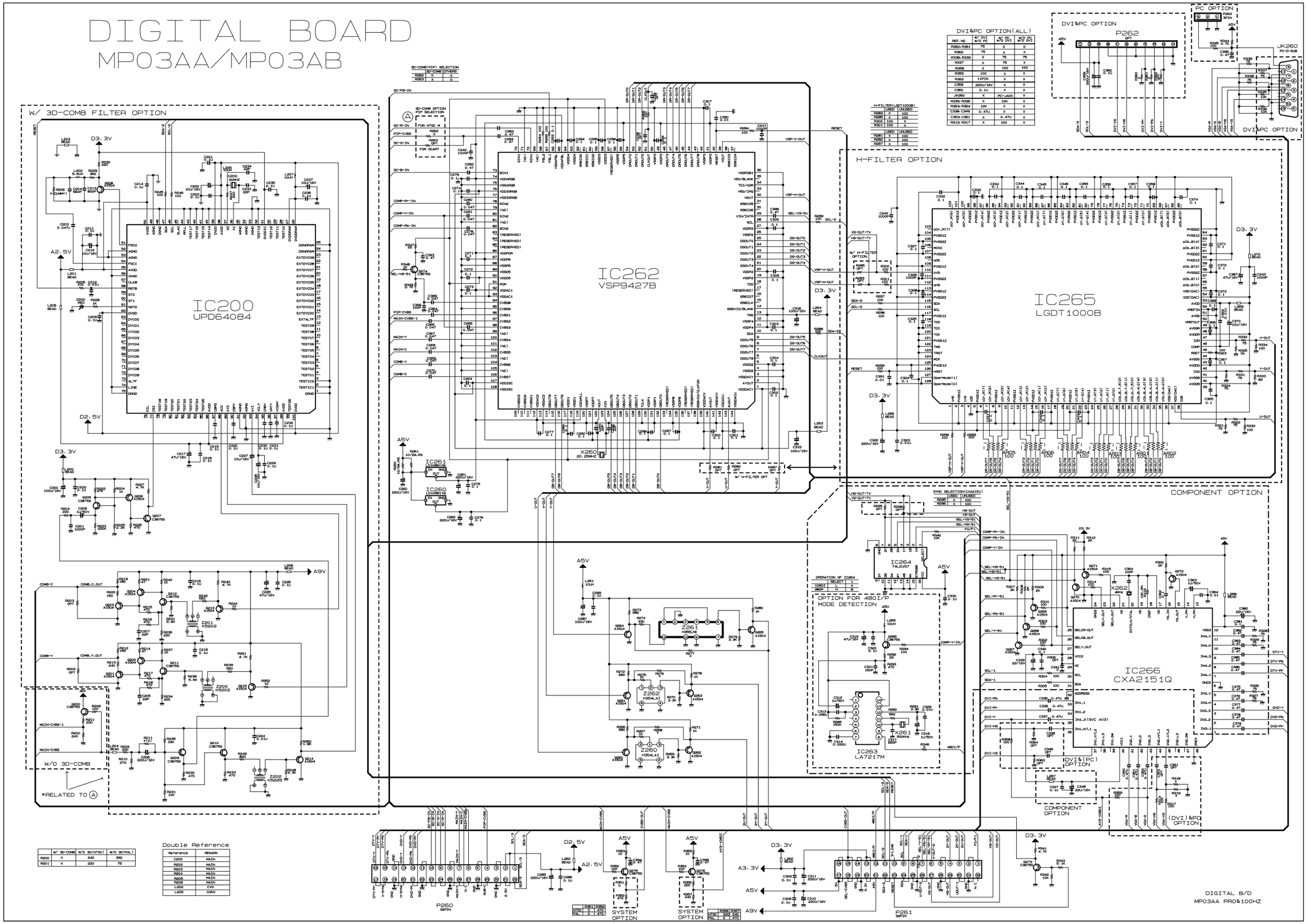

	W/ 3D-COMB	W/O 3D(NTSC)	W/O 3D(PAL)
R200	X	240	390
R201	X	220	75

Double Reference

Reference	REMARK
C200	MAIN
R202	MAIN
R203	MAIN
R204	MAIN
R205	MAIN
R206	MAIN
L200	CVG
L205	CONV

DVI&PC OPTION(ALL)

REF. NO	W/ DVI W/O PC	W/ PC W/O DVI	W/O PC W/O DVI
R360-R361	75	0	0
R362	75	X	X
R336-R339	0	75	75
R337	X	75	X
R358	X	100	100
R359	100	X	X
P262	11PIN	X	X
C359	220U/16V	X	X
C360	0.1U	X	X
JK260	X	PC-JACK	X
R335-R336	X	10K	X
R363-R364	10K	X	X
C338-C349	0.47U	X	X
C353-C361	X	0.47U	X
R313-R317	X	100	X

DIGITAL B/D
MP03AA PRO&100HZ

MP03AA/AB CONVERGENCE OUT

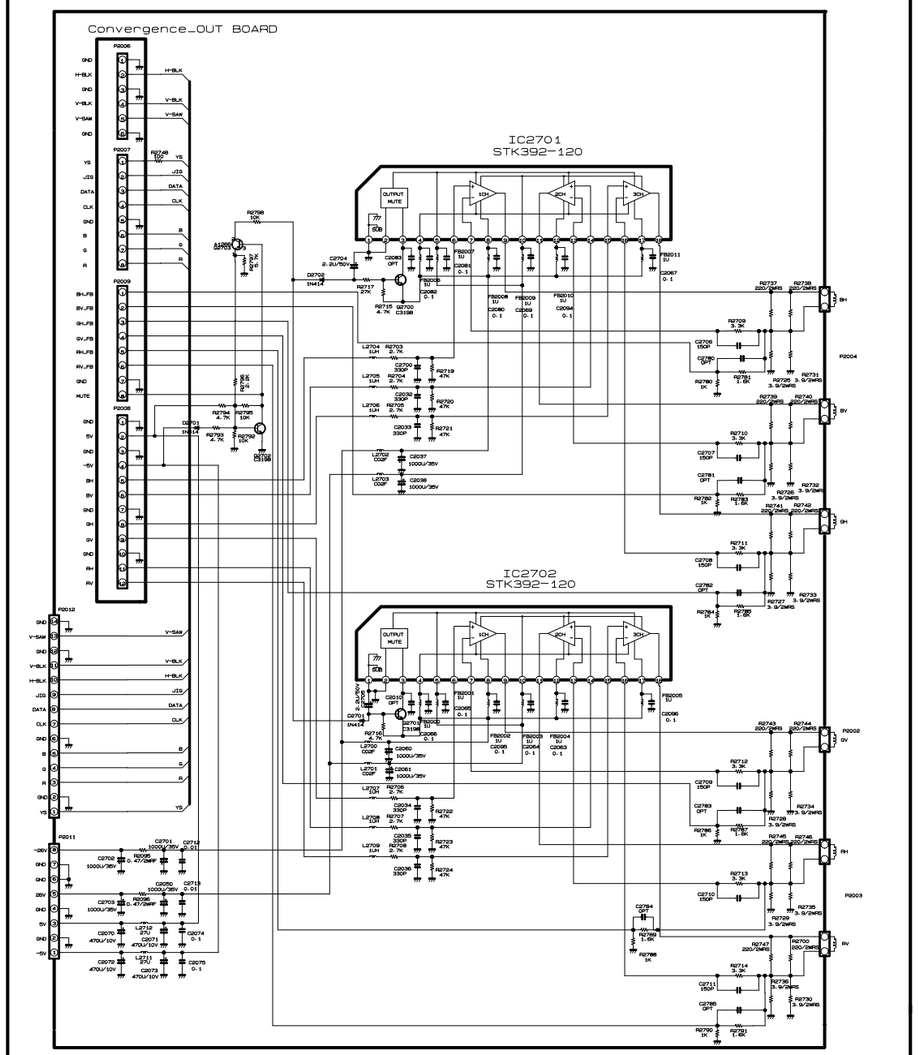

MP03AA/AB CONV OUT

RN-44NZ73H

MP03AA/AB CPT BOARD

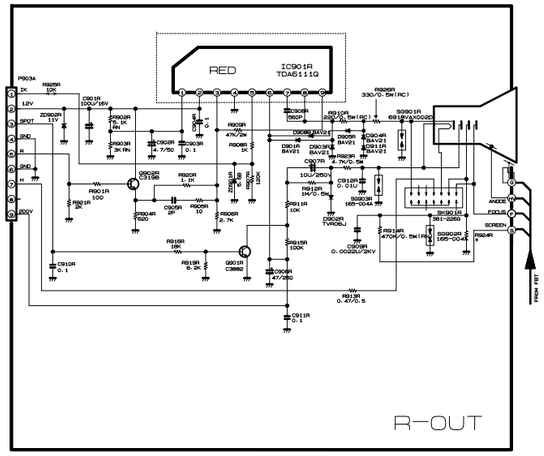

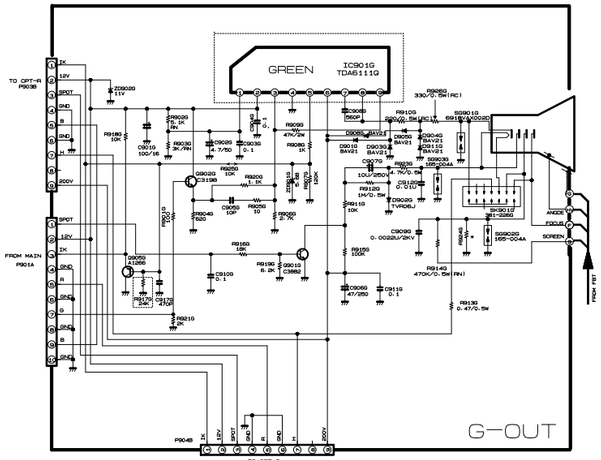

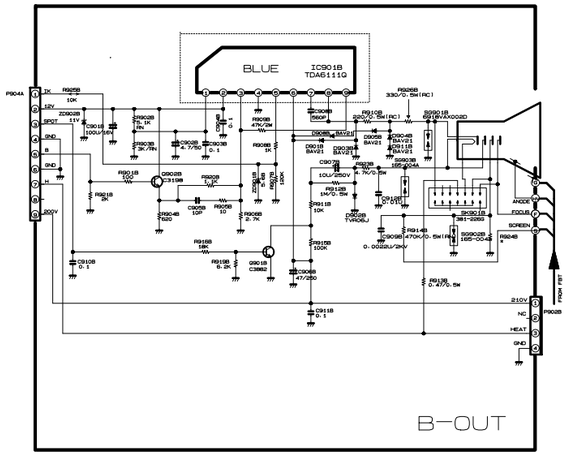

SYSTEM OPTION

	NTSC	PAL
R917G	24K	X

CPT BOARD
MP03AA/AB

MP03AA/AB SVM BOARD

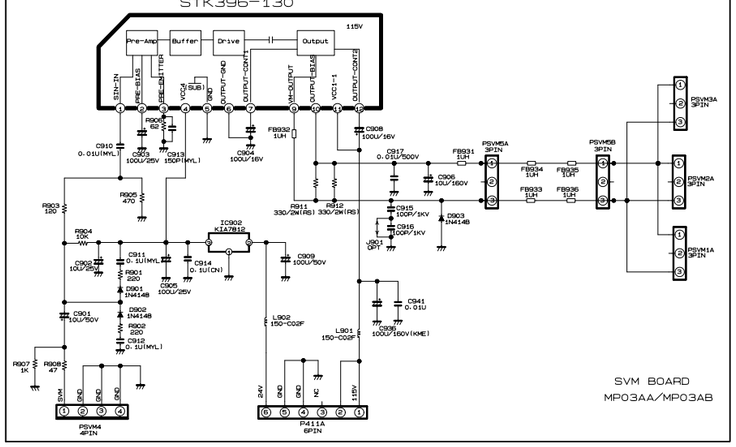

SVM BOARD
MP03AA/MP03AB

MP03AA/AB DIGITAL CONVERGENCE

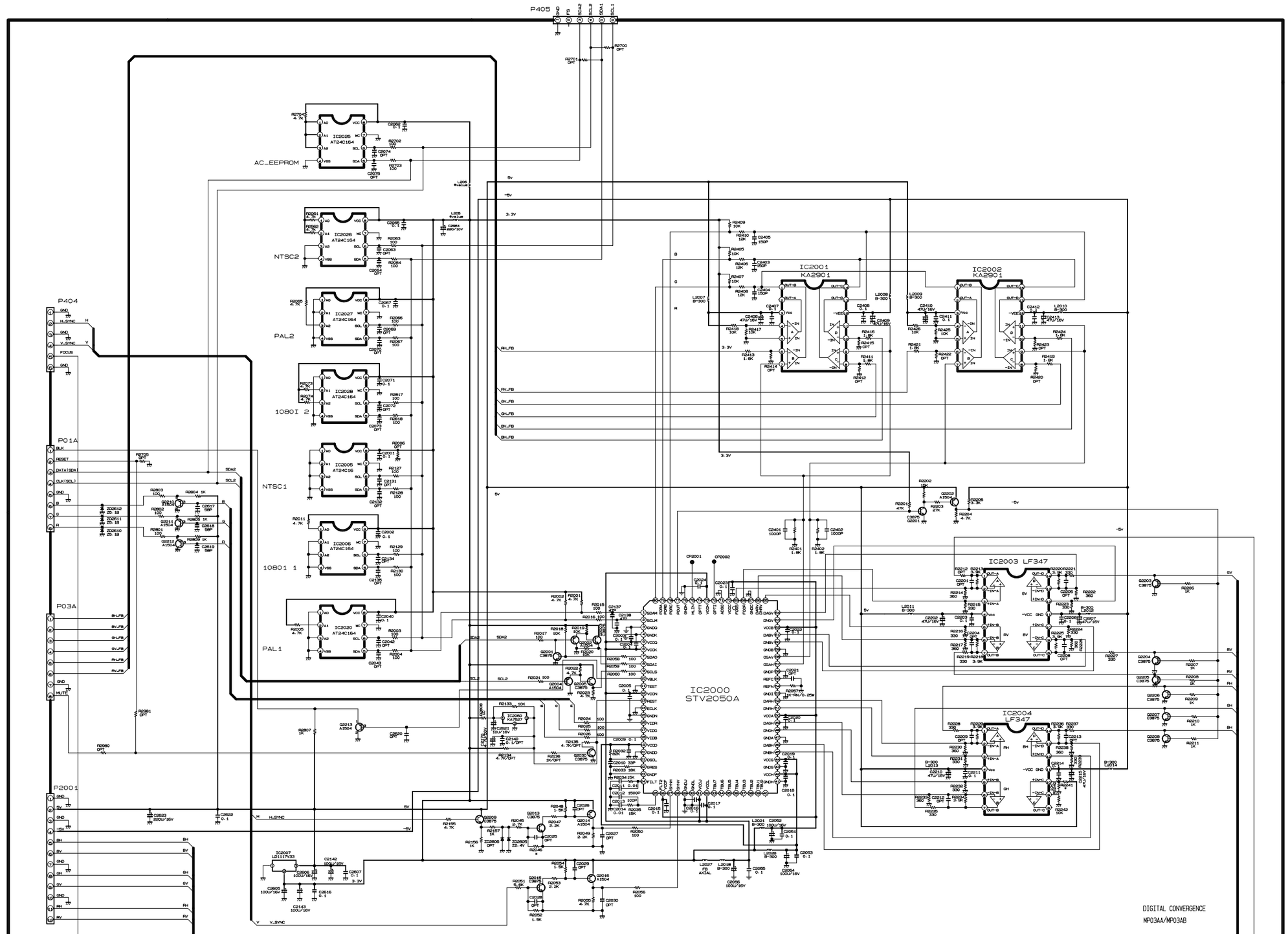

MICOM BOARD

MP-03AA NTSC

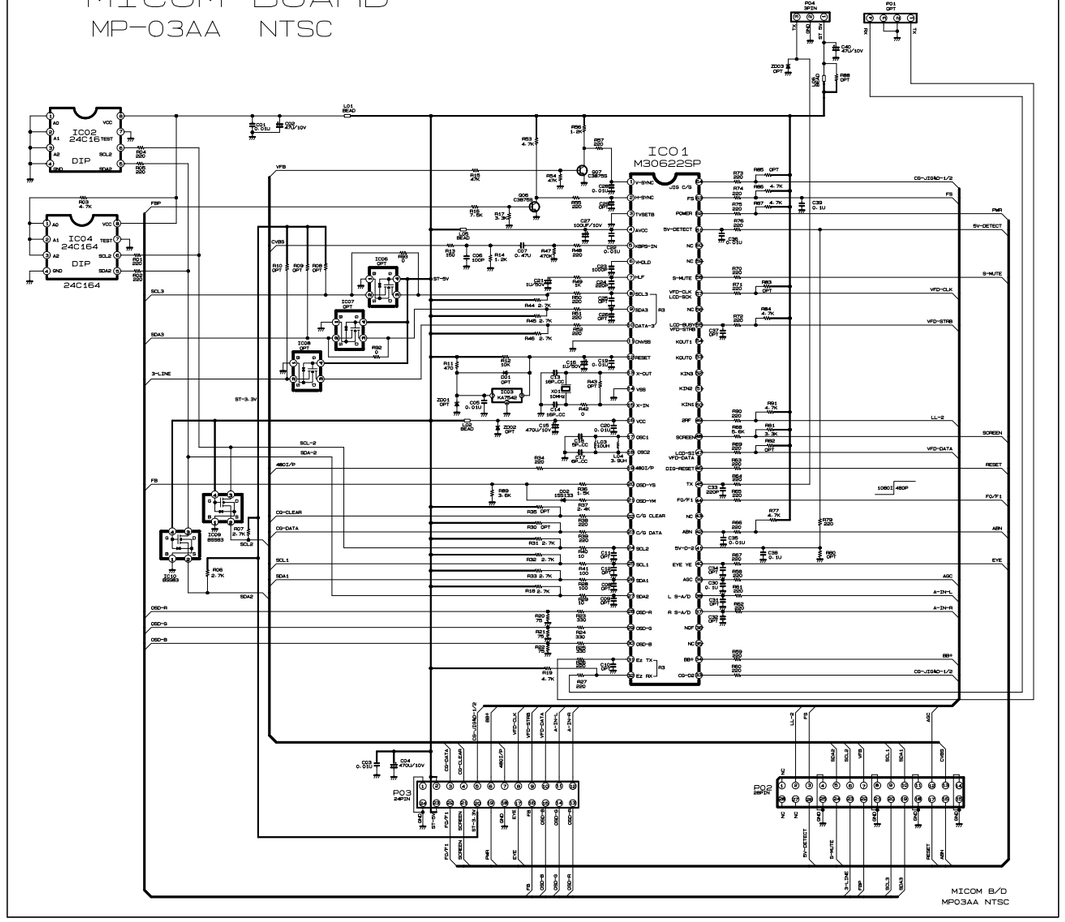

MICOM B/D
MP03AA NTSC

MP03AA SENSOR_INTERFACE

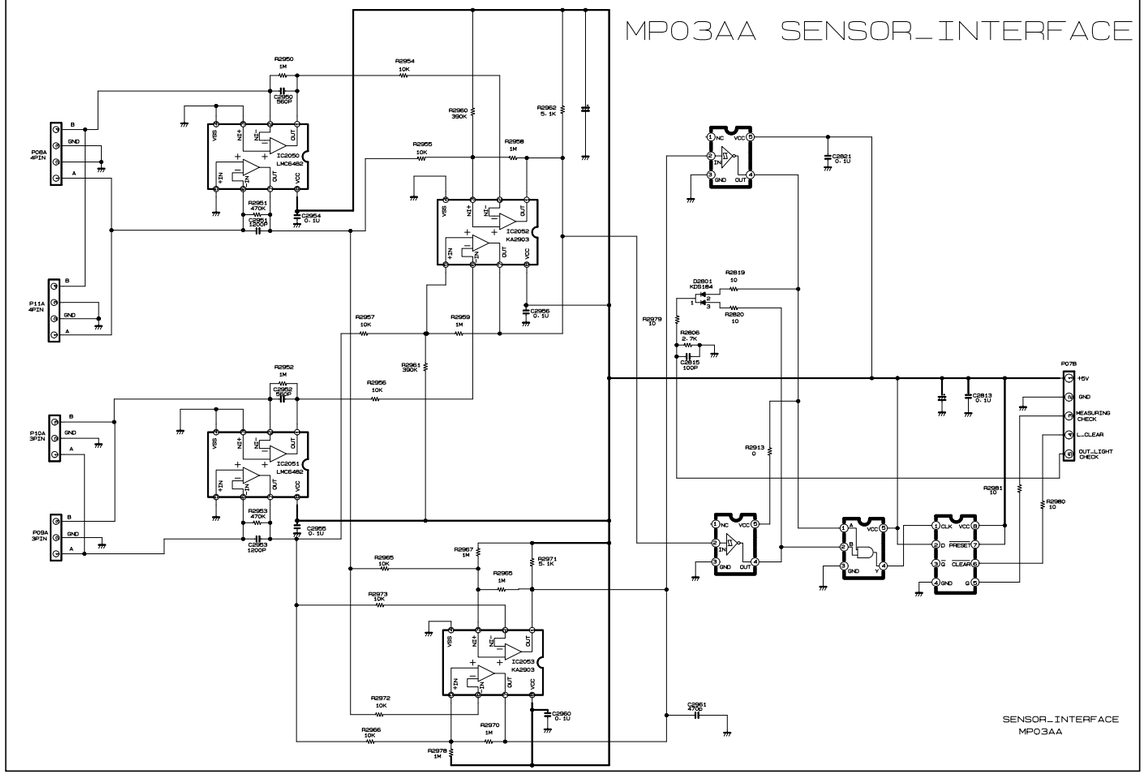

SENSOR_INTERFACE
MP03AA

MP-03AA/03AB KEY CONTROL

RN-44NA10H/RN-54NA10H/RP-40NZ60P/RU-40NZ60
RE-44NA14T/RE-44NA43RP/RE-39NZ60RP/RL-39NZ60RB

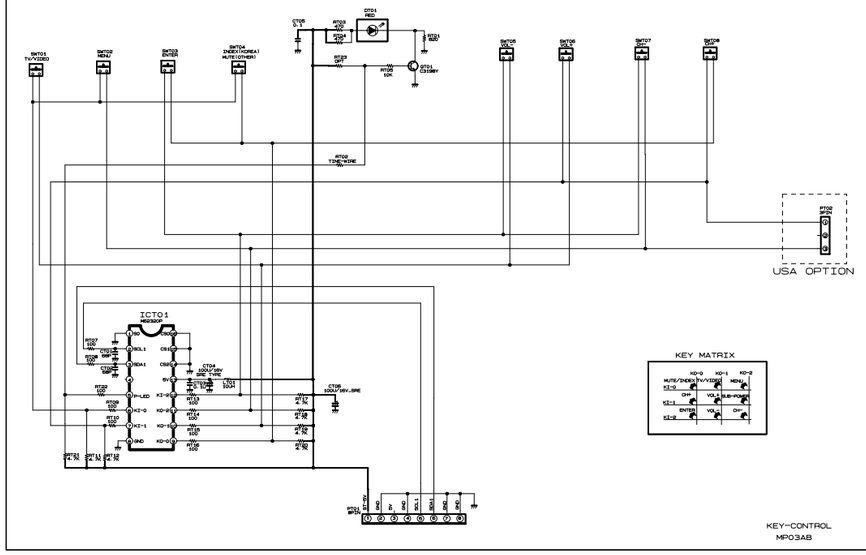

KEY-CONTROL
MP03AB

MP03AA/MP03AB SIDE-AV, PRE-AMP BOARD

RN-44NZ73H/74H/RN-40NZ60H/RN-39NZ45H/RN-44NZ25H/RN-49NZ25H

SIDE A/V

JA1201
PJ-6054L

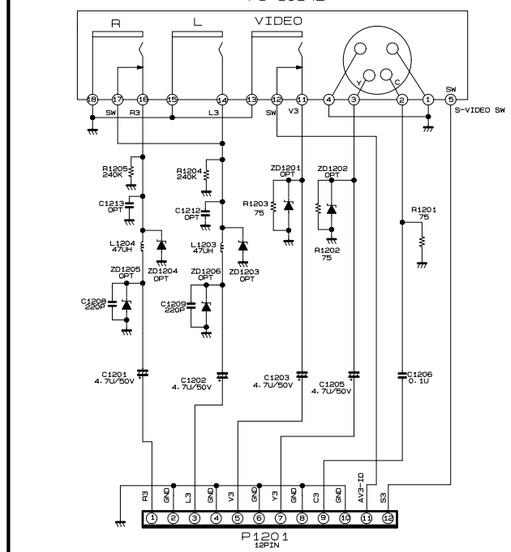

PRE-AMP

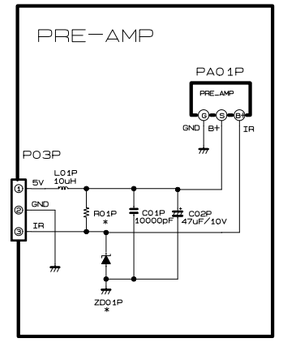

SIDE-AV/PRE-AMP
MP03AA/MP03AB